רשימת אלומיניום

מס' פריט	תאור	כמות
א-01	קיר מסך יצאה למרפסת 755/602 ס"מ קומה א'	1 יחי'
א-02	קיר מסך יצאה למרפסת 730/602 ס"מ קומה ג'	1 יחי'
א-03	קיר מסך יצאה למרפסת 620/602 ס"מ קומה א'	1 יחי'
א-04	ויטרינה כניסה ראשית לבי"ס 680/250 ס"מ	1 יחי'
א-05	מסך מזכירות פנימי 640/250 ס"מ	1 יחי'
א-06	מסך זכוכית קבועה גן ילדים 520/250 ס"מ	1 יחי'
א-07	מסך פנימי חדר מנהל 430/250 ס"מ	1 יחי'
א-08	מסך זכוכית יצאה לחצר גן ילדים 380/250 ס"מ	1 יחי'
א-09	חלון חדר יועץ 100/250 ס"מ קומת קרקע	1 יחי'
10-א	ויטרינה כניסה ראשית לגנים 240/250 ס"מ	1 יחי'
11-א	חלון קבוע במעבר 240/250 ס"מ	2 יחי'
12-א	חלון מסך מזרחי 240/1660 ס"מ	1 יחי'
13-א	ויטרינה יצאה למרפסת (פינתית) 250/(210-630) ס"מ	1 יחי'
14-א	ויטרינה קבועה (פינתית) 250/(210-630) ס"מ	1 יחי'
15-א	חלון הזזה לכיתה 600/160 ס"מ	8 יחי'
16-א	חלון הזזה 420/160 ס"מ קומת קרקע	2 יחי'
17-א	חלון הזזה 200/160 ס"מ	34 יחי'
18-א	חלון הזזה פנימי לכיתה 200/60 ס"מ	16 יחי'
19-א	חלון קבוע מדרגות מזרחית 180/100 ס"מ	4 יחי'
20-א	חלון הזזה 100/100 ס"מ - בסיס ממ"מ	1 יחי'
21-א	חלון קבוע מדרגות מערבית 50/160 ס"מ	8 יחי'

מס' פריט	תאור	כמות
22-א	חלון הזזה 200/100 ס"מ	1 יחי'
23-א	חלון הזזה לכיתה 600/160 ס"מ עם חלון חילוץ	2 יחי'
24-א	חלון הזזה 200/160 ס"מ עם חלון חילוץ	2 יחי'
25-א	חלון קיפ בשירותים ביתן שומר 60/40 ס"מ	1 יחי'
26-א	חלון הזזה 130/100 ס"מ ביתן שומר	2 יחי'
27-א	חלון תצפית קבוע 60/100 ס"מ	1 יחי'

הערות:
- על הקבלן להכין תכניות ופרטי ביצוע אשר יוגשו לבדיקה ולאישור יועץ הנגישות והאדריכל לפני היצור.
- במקרה של אי התאמה/סתירה בין התיאור לתקן, הקובע הוא התקן. באחריות הקבלן לעמוד בכל התקנים הנדרשים.
- כל מידות הפתחים הן מידות פתח בנייה.
- עובי וסוג הזכוכית יהיה ע"פ שטח הזיגוג ובהתאם לת"י 1099 ות"י 938 וכל חלקיהם.
- יש לספק "רב מפתח" (מאסטר-קי) המתאים לכל המנעולים.

נושא: רשימת אלומיניום

בית ספר מפתן 2 - 18 כיתות - רחובות

קנ"מ מידה:	1:50
מס' גליון:	RS-AL-00
קובץ:	DA-87019-01
אדריכל אחראי:	חג'אג' קאסם
מתכנן:	עיריית רחובות
תאריך:	11/11/2024
מהדורה:	01
מס' עבודה:	87/019

דאטום מהנדסים בע"מ
מכון אדריכלי ויועץ פרוייקטים
Tel: 04-6419957 | Fax: 04-6411646 | Kfar Kana 16930 | P.O.Box: 132
E.Mail: Datum@datum-eng.com

א-01 קיר מסך יצאה למרפסת 755/602 ס"מ
קומה א'

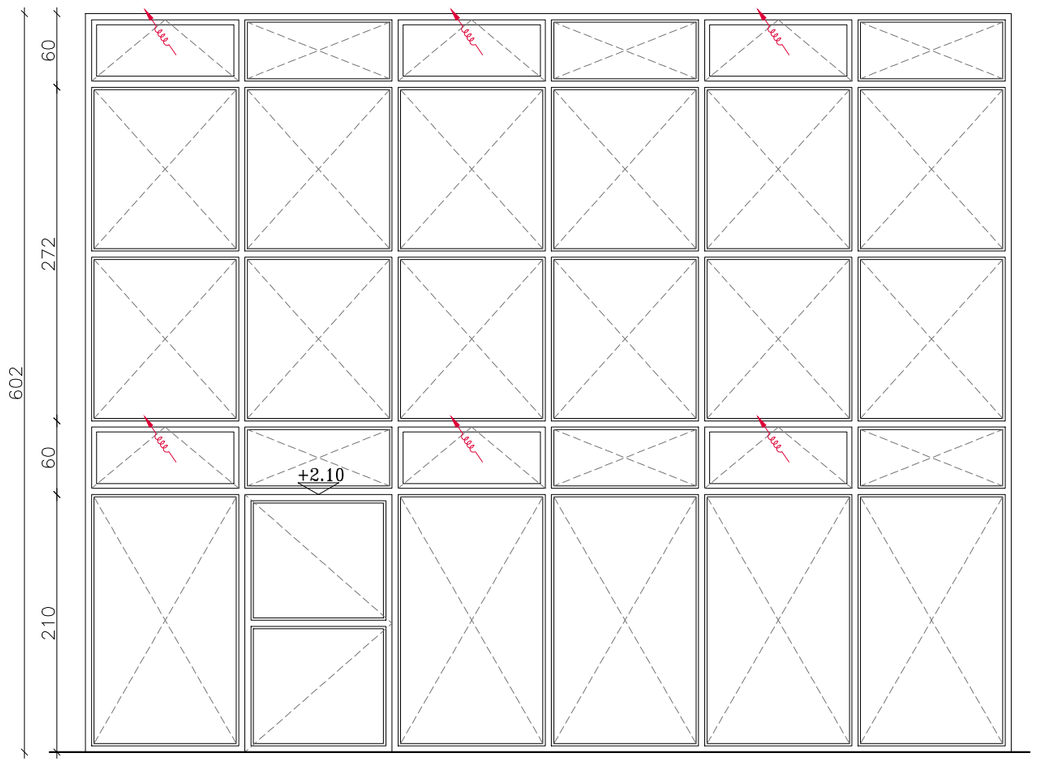

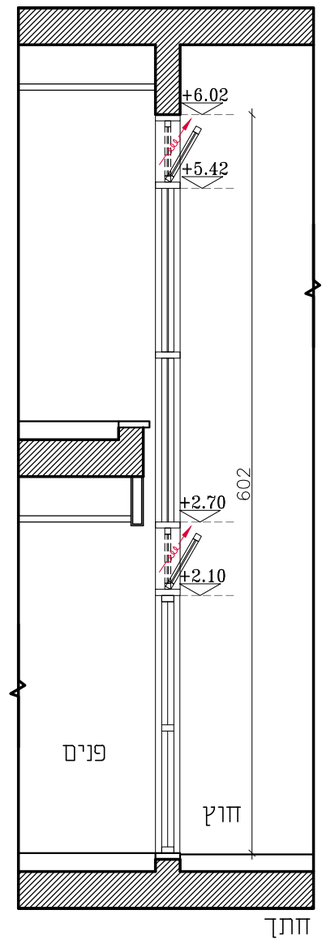

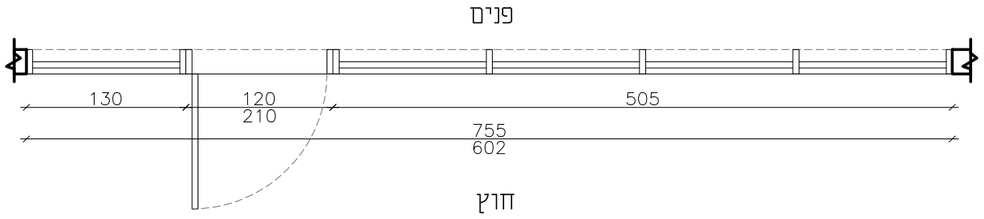

תיאור גרפי	
תיאור מילולי	קיר מסך מאלומניום מאולגן / צבוע בתנור, מידה כללית 755/602 ס"מ , כדוגמת קליל 8300 או ש"ע, עם שילוב דלת צירית חד כנפית במידות 120/210 ס"מ כדוגמת קליל 4900 או ש"ע, לרבות 6 חלונות קיפ לשחרור עשן סמויים בפתיחה חוצה .
מידות	755/602 ס"מ, חלוקה לפי שרטוט.
כמות	1 יח'
גמר	צבע RAL בגוון לבחירת האדריכל
זיגוג	זכוכית בידודית טריפלקס,המורכבת מזכוכית פנימית טריפלקס בעובי 4+0.76+4 מ"מ ומזכוכית חיצונית טריפלקס בעובי 4+0.76+4 מ"מ, עם אוויר במרווח 6 מ"מ בין שתי השכבות .
פירזול	לכל כנף ציר מקורי קליל 1434 3 חלקים+מחזור שמן דורמא t561+מעצור מובנה +ידית בהלה+מנעול חבוי "צילנדר"+ידית מנוף.

הערות:
- על הקבלן להכין תכניות ופרטי ביצוע אשר יוגשו לבדיקה ולאישור יועץ הנגישות והאדריכל לפני היצור.
- במקרה של אי התאמה/סתירה בין התיאור לתקן, הקובע הוא התקן. באחריות הקבלן לעמוד בכל התקנים הנדרשים.
- כל מידות הפתחים הן מידות פתח בנייה.
- עובי וסוג הזכוכית יהיה ע"פ שטח הזיגוג ובהתאם לת"י 1099 ות"י 938 וכל חלקיהם.
- יש לספק "רב מפתח" (מאסטר-קי) המתאים לכל המנעולים.

בית ספר מפתן 2 - 18 כיתות - רחובות

נושא: רשימת אלומניום

מס' גליון:	RS-AL-01
קנה מידה:	1:50
מתכנן:	ערריית רחובות
אדריכל אחראי:	חגאי קאסם
קובץ:	DA-87019-01
מס' עבודה:	87/019
מהדורה:	01
תאריך:	11/11/2024

דאטום מהנדסים בע"מ
מכון מדידות, ניהול פרויקטים
Tel: 04-6419957 | Fax: 04-6411646 | Kfar Kana 16930 | P.O.Box: 132
E.Mail: Datum@datum-eng.com

קיר מסך יצאה למרפסת 730/602 ס"מ
קומה ג'

א-02

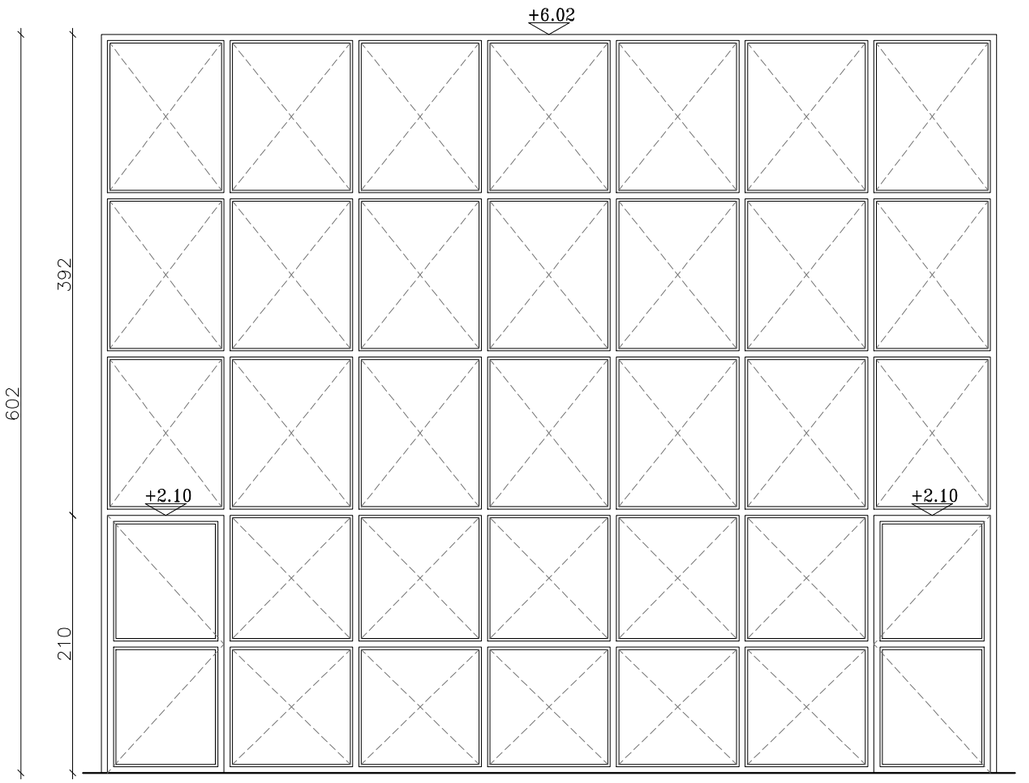

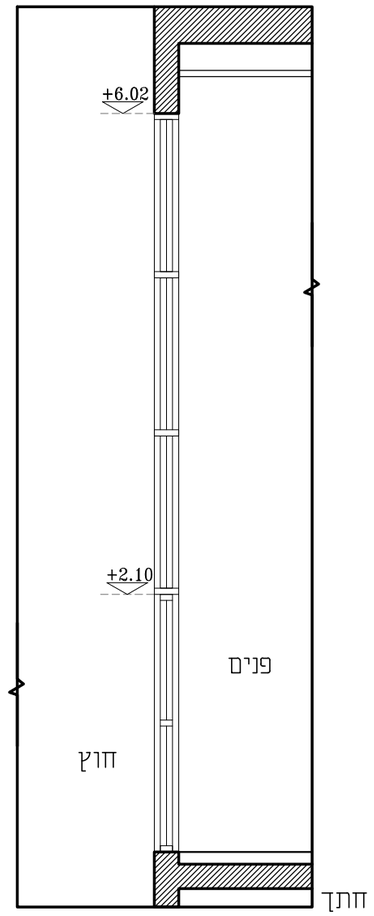

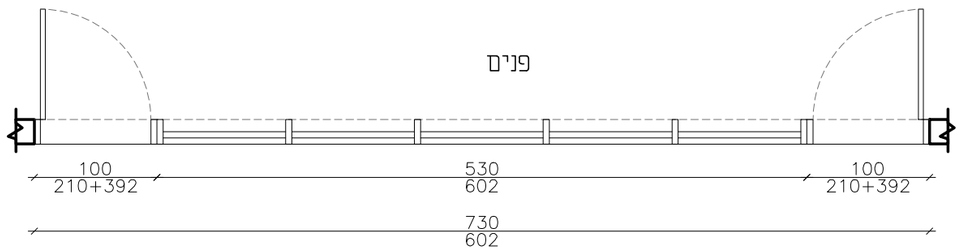

תיאור גרפי	
תיאור מילולי	קיר מסך מאלומניום מאולגן / צבוע בתנור, מידה כללית 730/602 ס"מ , כדוגמת קליל 8300 או ש"ע, עם שילוב דלתות צירית חד כנפית במידות 100/210 ס"מ כדוגמת קליל 4900 או ש"ע .
מידות	730/602 ס"מ, חלוקה לפי שרטוט.
כמות	1 יח'
גמר	צבע RAL בגוון לבחירת האדריכל
זיגוג	זכוכית בידודית טריפלקס,המורכבת מזכוכית פנימית טריפלקס בעובי 4+0.76+4 מ"מ ומזכוכית חיצונית טריפלקס בעובי 4+0.76+4 מ"מ, עם אוויר במרווח 6 מ"מ בין שתי השכבות .
פירזול	לכל כנף ציר מקורי קליל 1434 3 חלקים+מחזור שמן דורמא T561+מעצור מובנה +ידית בהלה+מנעול חבוי "צילנדר"+ידית מנוף.

הערות:
- על הקבלן להכין תכניות ופרטי ביצוע אשר יוגשו לבדיקה ולאישור יועץ הנגישות והאדריכל לפני היצור.
- במקרה של אי התאמה/סתירה בין התיאור לתקן, הקובע הוא התקן. באחריות הקבלן לעמוד בכל התקנים הנדרשים.
- כל מידות הפתחים הן מידות פתח בנייה.
- עובי וסוג הזכוכית יהיה ע"פ שטח הזיגוג ובהתאם לת"י 1099 ות"י 938 וכל חלקיהם.
- יש לספק "רב מפתח" (מאסטר-קי) המתאים לכל המנעולים.

בית ספר מפתן 2 - 18 כיתות - רחובות

נושא:	רשימת אלומניום
מס' גרסה:	RS-AL-02
קנה מידה:	1:50
מתכנן:	עיריית רחובות
אדריכל אחראי:	חגי אור קאסם
קובץ:	DA-87019-01
מס' עבודה:	87/019
מהדורה:	01
תאריך:	11/11/2024

דאטום מהנדסים בע"מ
תכנון אדריכלי וניהול פרוייקטים
Tel: 04-6419957 | Fax: 04-6419646 | Kfar Kana 16930 | P.O.Box: 132
E.Mail: Datum@datum-eng.com

קיר מסך יצאה למרפסת 620/602 ס"מ
קומה א'

א-03

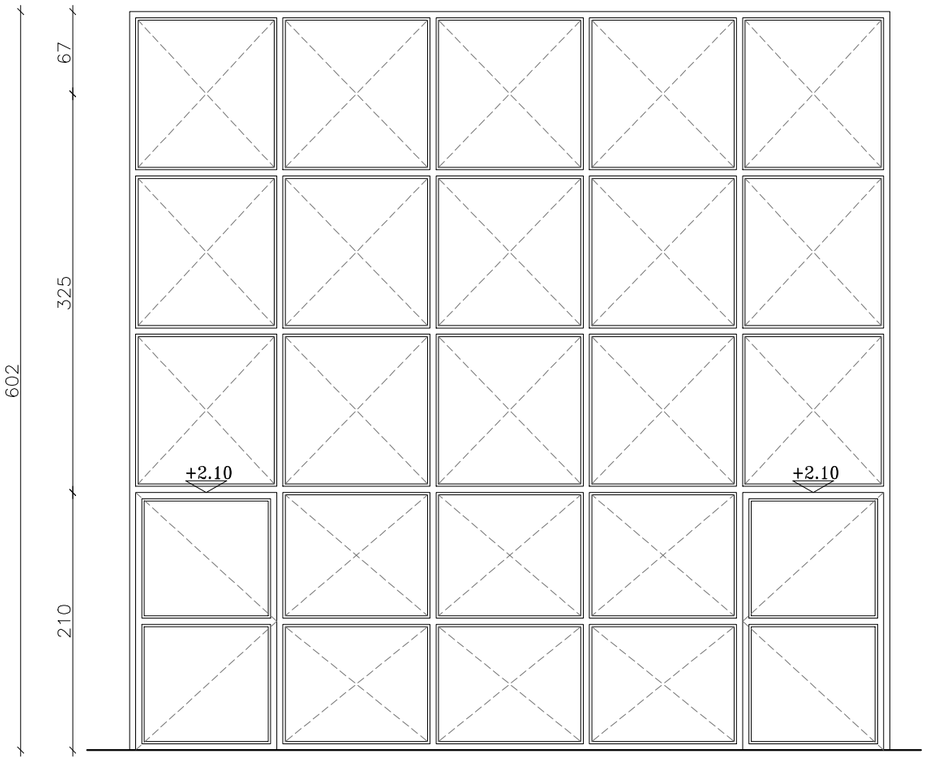

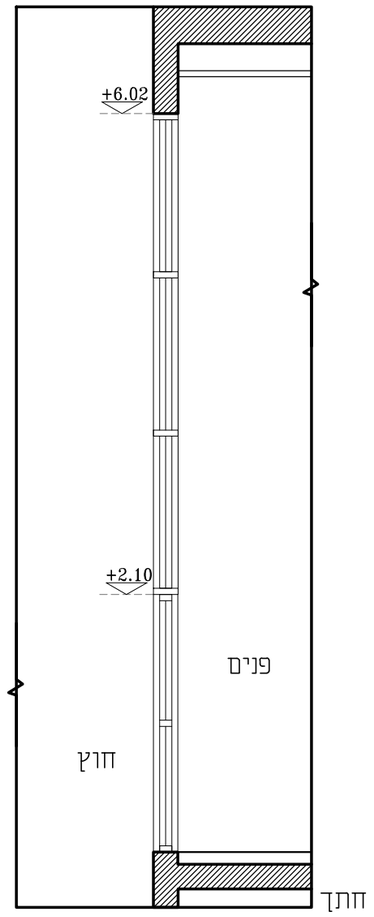

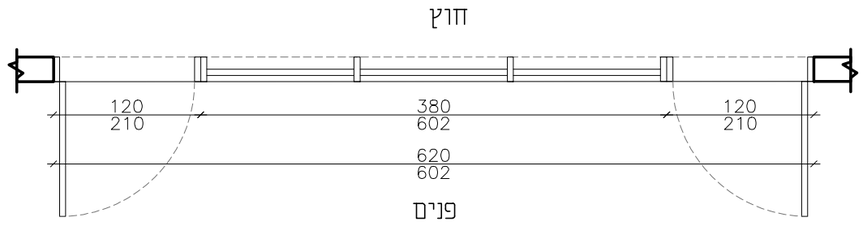

תיאור מילולי	קיר מסך מאלומיניום מאולגן / צבוע בתנור, מידה כללית 620/602 ס"מ , כדוגמת קליל 8300 או ש"ע, עם שילוב דלתות צירית חד כנפית במידות 100/210 ס"מ כדוגמת קליל 4900 או ש"ע .
מידות	620/602 ס"מ, חלוקה לפי שרטוט.
כמות	1 יח'
גמר	צבע RAL בגוון לבחירת האדריכל
זיגוג	זכוכית בידודית טריפלקס,המורכבת מזכוכית פנימית טריפלקס בעובי 4+0.76+4 מ"מ ומזכוכית חיצונית טריפלקס בעובי 4+0.76+4 מ"מ, עם אוויר במרווח 6 מ"מ בין שתי השכבות .
פירזול	לכל כנף ציר מקורי קליל 1434 3 חלקים+מחזור שמן דורמא T561+מעצור מובנה +ידית בהלה+מנעול חבוי "צילנדר"+ידית מנוף.

הערות:
- על הקבלן להכין תכניות ופרטי ביצוע אשר יוגשו לבדיקה ולאישור יועץ הנגישות והאדריכל לפני היצור.
- במקרה של אי התאמה/סתירה בין התיאור לתקן, הקובע הוא התקן. באחריות הקבלן לעמוד בכל התקנים הנדרשים.
- כל מידות הפתחים הן מידות פתח בנייה.
- עובי וסוג הזכוכית יהיה ע"פ שטח הזיגוג ובהתאם לת"י 1099 ות"י 938 וכל חלקיהם.
- יש לספק "רב מפתח" (מאסטר-קי) המתאים לכל המנעולים.

תיאור גרפי

בית ספר מפתן 2 - 18 כיתות - רחובות

נושא: רשימת אלומיניום

מס' גליון:	RS-AL-03
קנה מידה:	1:50
מזמין:	עיריית רחובות
אדריכל אחראי:	חגי'אז קאסם
קובץ:	DA-87019-01
מס' עבודה:	87/019
מהדורה:	01
תאריך:	11/11/2024

דאטום מהנדסים בע"מ
תכנון אדריכלי וניהול פרויקטים
Tel: 04-6419957 | Fax: 04-6411646 | Kfar Kana 16930 | P.O.Box: 132
E.Mail: Datum@datum-eng.com

	א-04 ויטרינה כניסה ראשית לבי"ס 680/250 ס"מ	א-05 מסך מזכירות פנימי 640/250 ס"מ
תיאור גרפי	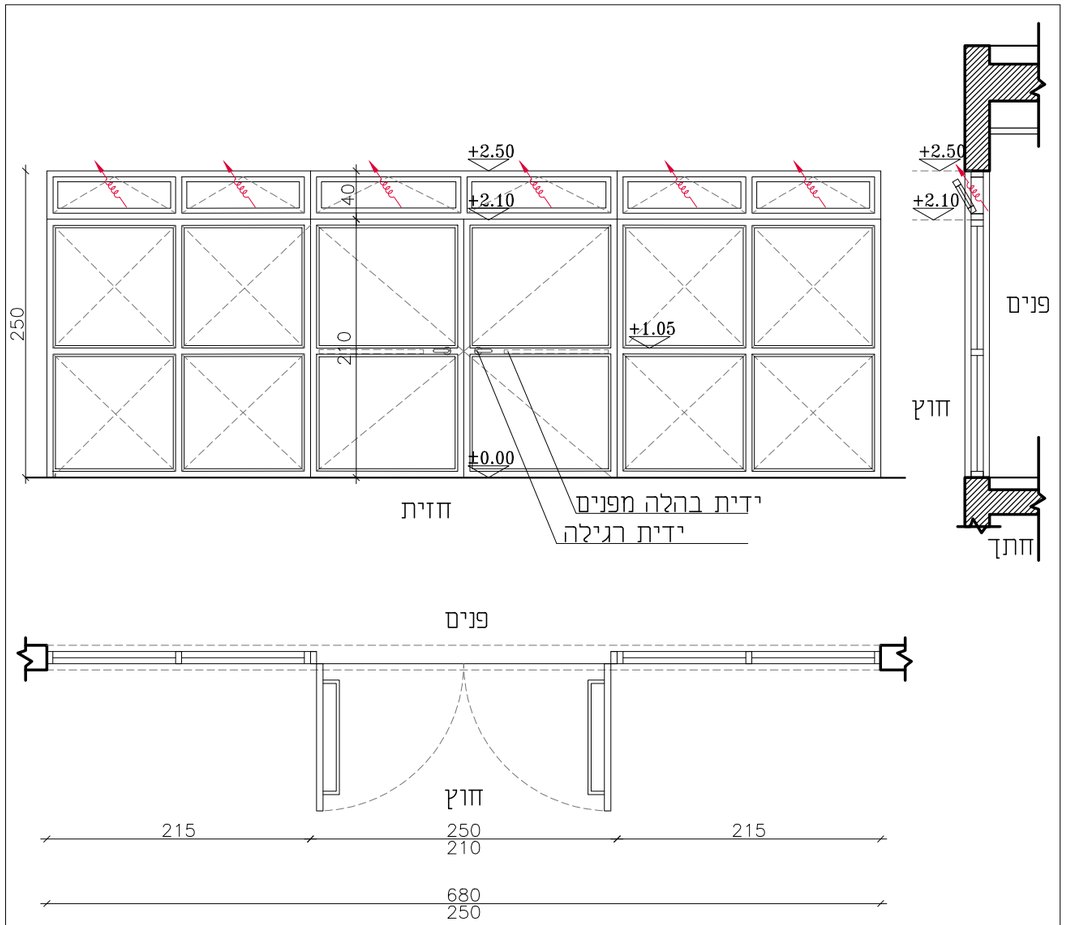	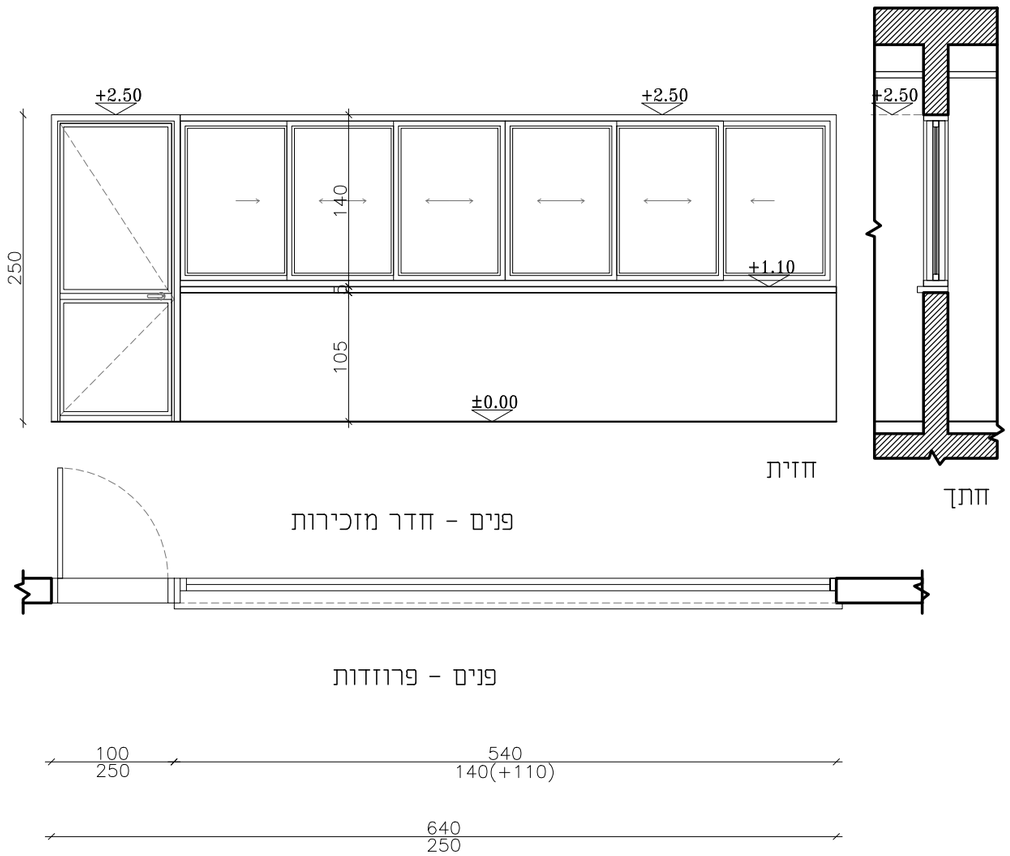
תיאור מילולי	מכלול מערכת אלומיניום מאולגן / צבוע בתנור , במידה כללית 680/250 ס"מ , משולבת בה דלת צירית דו כנפית במידות 250/210 ס"מ ,פתח דלת בגובה 210 ס"מ , לרבות חלק עליון 6 חלונות קיפ לשחרור עשן ,פרופילי ויטרינה כדוגמת קליל 4900 או ש"ע .	מכלול מערכת אלומיניום מאולגן / צבוע בתנור , במידה כללית 640/250 ס"מ , משולבת בה דלת צירית חד כנפית במידות 100/250 ס"מ כדוגמת קליל 4900 או ש"ע . לרבות חלון הזזה 6 אגפים ב 3 מסלולים נגררות כנף על כנף במידות 540/140 ס"מ , כדוגמת קליל 4900 או ש"ע .
מידות	680/250 ס"מ, חלוקה לפי שרטוט.	640/250 ס"מ, חלוקה לפי שרטוט.
כמות	1 יח'	1 יח'
גמר	צבע RAL בגוון לבחירת האדריכל	צבע RAL בגוון לבחירת האדריכל
זיגוג	זכוכית בידודית טריפלקס,המורכבת מזכוכית פנימית טריפלקס בעובי 3+0.76+3 מ"מ ומזכוכית חיצונית טריפלקס בעובי 4+0.76+4 מ"מ, עם אוויר במרווח 6 מ"מ בין שתי השכבות .	זכוכית טריפליקס בעובי 6+0.76+6 מ"מ ,בהתאם לדרישות ת"י
פירזול	לכל כנף ציר מקורי קליל 1434 3 חלקים+מחזור שמן דורמא T561+מעצור מובנה +ידית בהלה+מנעול חבוי "צילנדר"+ידית מנוף.	לכל כנף ציר מקורי קליל 1434 3 חלקים+מחזור שמן דורמא T561+מעצור מובנה +ידית בהלה+מנעול חבוי "צילנדר"+ידית מנוף.

הערות:
- על הקבלן להכין תכניות ופרטי ביצוע אשר יוגשו לבדיקה ולאישור יועץ הנגישות והאדריכל לפני היצור.
- במקרה של אי התאמה/סתירה בין התיאור לתקן, הקובע הוא התקן. באחריות הקבלן לעמוד בכל התקנים הנדרשים.
- כל מידות הפתחים הן מידות פתח בנייה.
- עובי וסוג הזכוכית יהיה ע"פ שטח הזיגוג ובהתאם לת"י 1099 ות"י 938 וכל חלקיהם.
- יש לספק "רב מפתח" (מאסטר-קי) המתאים לכל המנעולים.

בית ספר מפתן 2 - 18 כיתות - רחובות

נושא: רשימת אלומיניום

מס' גליון: RS-AL-04 | קנה מידה: 1:50

מתכנן: עיריית רחובות | אדריכל אחראי: חגיאי קאסם | קובץ: DA-87019-01

מס' עבודה: 87/019 | מהדורה: 01 | תאריך: 11/11/2024

דאטום מהנדסים בע"מ
תכנון אדריכלי וניהול פרוייקטים
Tel: 04-6419957 | Fax: 04-6416646 | Kfar Kana 16930 | P.O.Box: 132
E.Mail: Datum@datum-eng.com

	א-06 מסך זכוכית קבועה גן ילדים 520/250 ס"מ	א-07 מסך פנימי חדר מנהל 430/250 ס"מ
תיאור גרפי	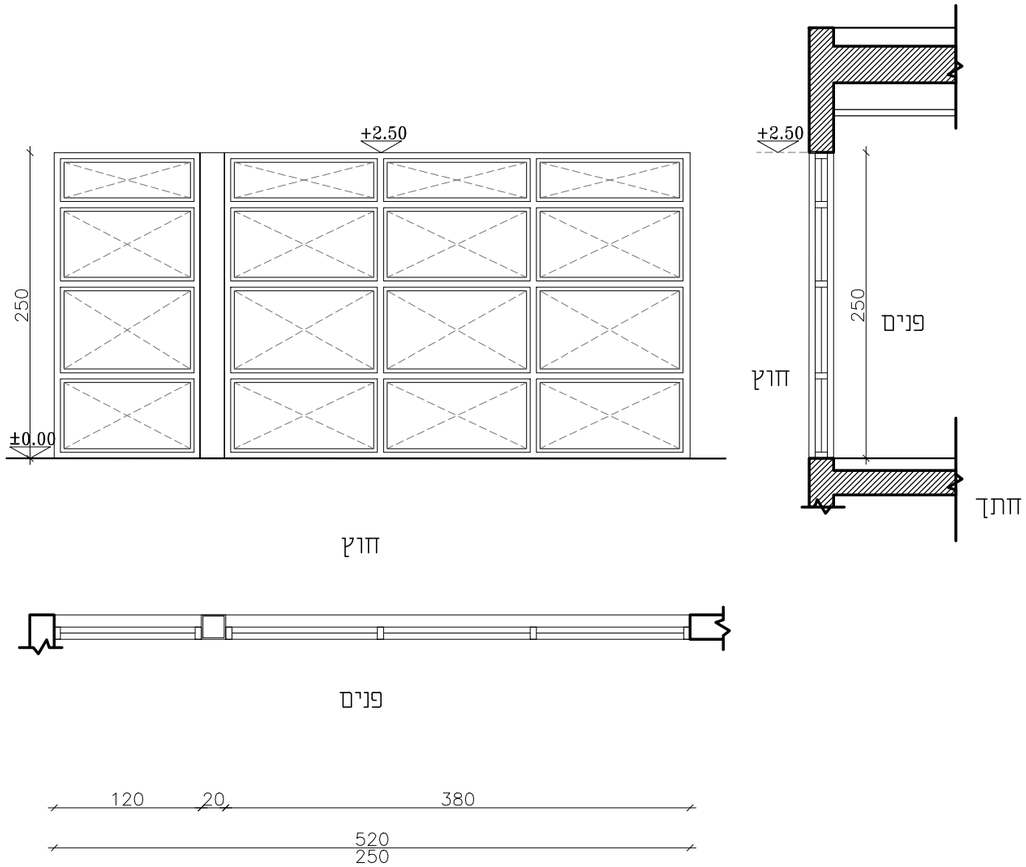	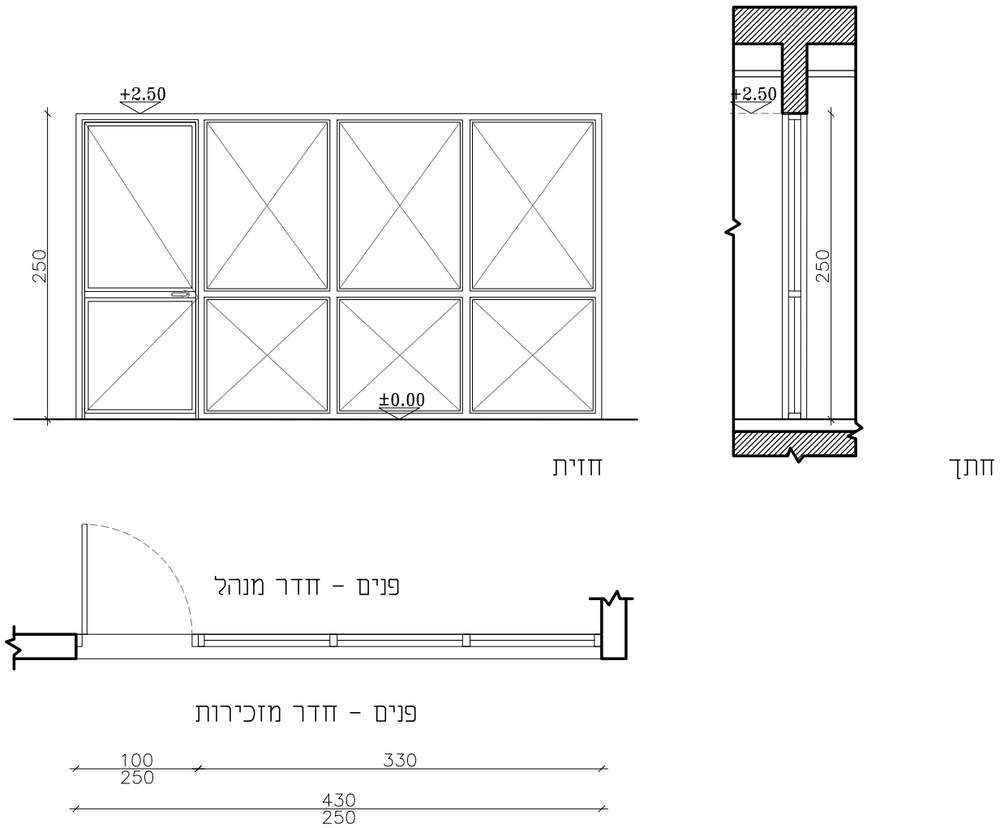
תיאור מילולי	ויטרינה קבועה מאלומניום מאולגן צבוע תנור דוגמת קליל 4900 או ש"ע, מחולקת לשני חלקים: במידות 120/250 ס"מ ו 380/250 ס"מ מופרדות בפרופיל פלדה ***RHS200*** מגולוון .	וטרינה קבועה מרלומניום מאולגן צבוע תנור , כדוגמת קליל 4900 או ש"ע, משולב בה דלת חד כנפית במידות 100/250 ס''מ ,
מידות	520/250 ס"מ, חלוקה לפי שרטוט.	430/250 ס"מ, חלוקה לפי שרטוט.
כמות	1 יח'	1 יח'
גמר	צבע RAL בגוון לבחירת האדריכל	צבע RAL בגוון לבחירת האדריכל
זיגוג	זכוכית בידודית טריפלקס,המורכבת מזכוכית פנימית טריפלקס בעובי 3+0.76+3 מ"מ ומזכוכית חיצונית טריפלקס בעובי 3+0.76+3 מ"מ, עם אוויר במרווח 6 מ"מ בין שתי השכבות .	זכוכית טריפליקס בעובי 6+0.76+6 מ"מ ,בהתאם לדרישות ת"י
פירזול	בהתאם ליצרן (קליל) באישור אדריכל	לכל כנף ציר מקורי קליל 1434 3 חלקים+מחזור שמן דורמא T561+מעצור מובנה +ידית בהלה+מנעול חבוי "צילנדר"+ידית מנוף.

הערות:
- על הקבלן להכין תכניות ופרטי ביצוע אשר יוגשו לבדיקה ולאישור יועץ הנגישות והאדריכל לפני היצור.
- במקרה של אי התאמה/סתירה בין התיאור לתקן, הקובע הוא התקן. באחריות הקבלן לעמוד בכל התקנים הנדרשים.
- כל מידות הפתחים הן מידות פתח בנייה.
- עובי וסוג הזכוכית יהיה ע"פ שטח הזיגוג ובהתאם לת"י 1099 ות"י 938 וכל חלקיהם.
- יש לספק "רב מפתח" (מאסטר-קי) המתאים לכל המנעולים.

בית ספר מפתן 2 - 18 כיתות - רחובות

נושא: רשימת אלומניום

מס' גליון: RS-AL-05	קנה מידה: 1:50
אדריכל אחראי: תג'אד קאסם	קובץ: DA-87019-01
מתווה: עיריית רחובות	
מס' עבודה: 87/019	
מהדורה: 01	
תאריך: 11/11/2024	

דאטום מהנדסים בע"מ
תכנון אדריכלי וניהול פרוייקטים
Tel: 04-6419957 | Fax: 04-6411646 | Kfar Kana 16930 | P.O.Box: 132
E-Mail: Datum@datum-eng.com

	א-08 מסך זכוכית יצאה לחצר גן ילדים 380/250 ס"מ	א-09 חלון חדר יועץ 100/250 ס"מ קומת קרקע
תיאור גרפי	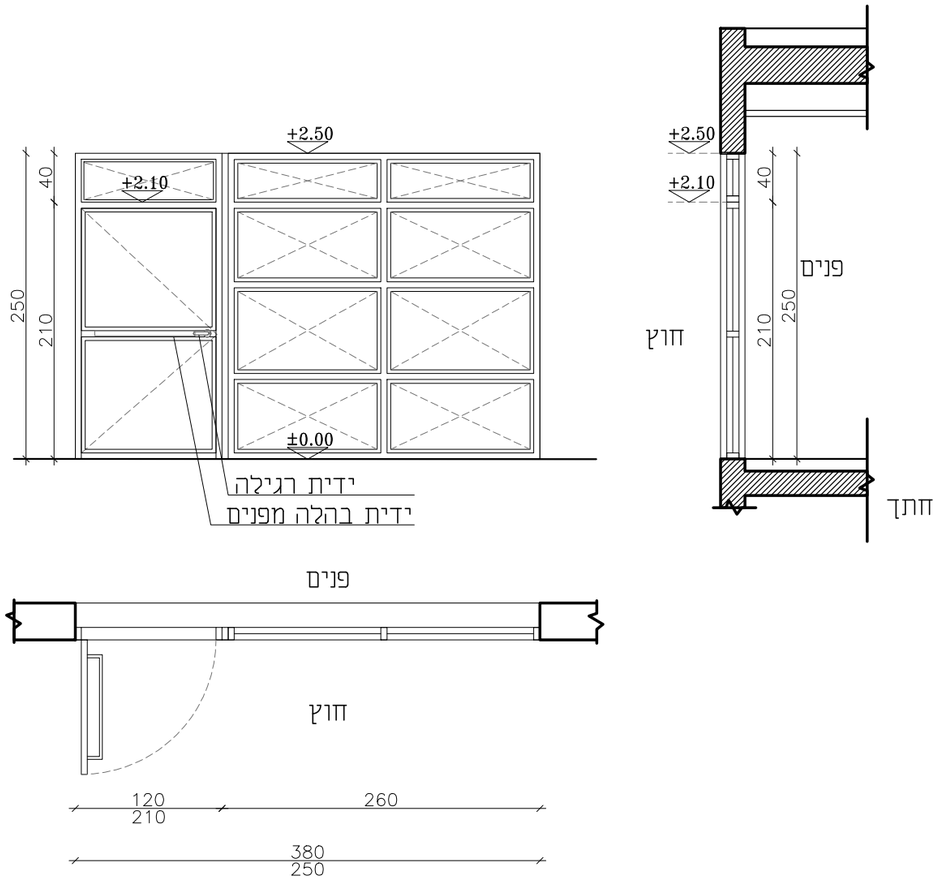	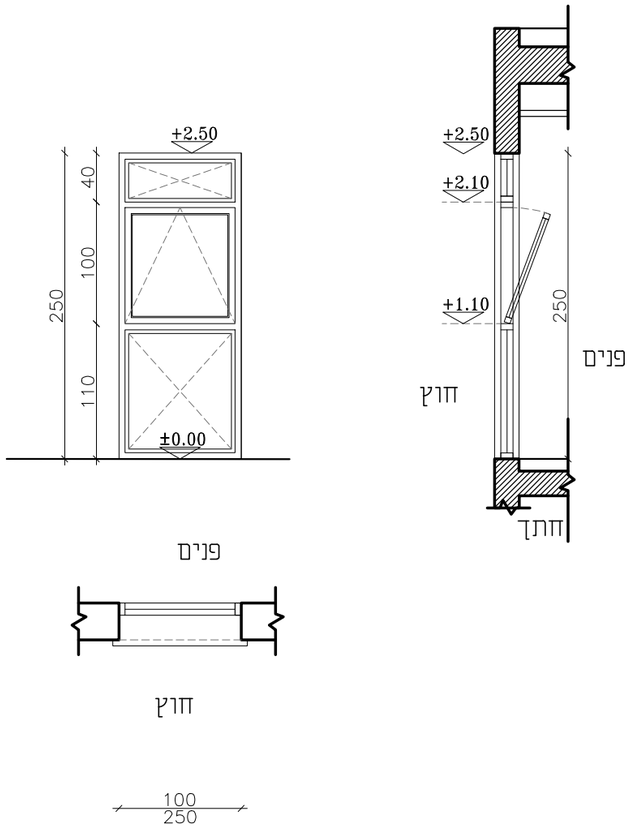
תיאור מילולי	וטרינה קבועה מרלומניום מאולגן צבוע תנור , כדוגמת קליל 4900 או ש"ע, משולב בה דלת חד כנפית במידות 120/250 ס"מ ,פתח דלת בגובה 210 ס"מ , וחלק עליון זכוכית קבועה .	חלון מאלומניום מאולגן צבוע תנור במידות 100/250 ס"מ עם שילוב חלון קיפ אמריקאי אמצעי כיוון פתיחה עליונה פנימה במידות 100/100 ס"מ ,פרופילי חלון כדוגמת קליל 4900 או ש"ע .
מידות	380/250 ס"מ, חלוקה לפי שרטוט.	100/250 ס"מ,חלוקה לפי שרטוט.
כמות	1 יח'	1 יח'
גמר	צבע RAL בגוון לבחירת האדריכל	צבע RAL בגוון לבחירת האדריכל
זיגוג	זכוכית בידודית טריפלקס,המורכבת מזכוכית פנימית טריפלקס בעובי 3+0.76+3 מ"מ ומזכוכית חיצונית טריפלקס בעובי 3+0.76+3 מ"מ, עם אוויר במרווח 6 מ"מ בין שתי השכבות .	זכוכית בידודית טריפלקס,המורכבת מזכוכית פנימית טריפלקס בעובי 3+0.76+3 מ"מ ומזכוכית חיצונית טריפלקס בעובי 3+0.76+3 מ"מ, עם אוויר במרווח 6 מ"מ בין שתי השכבות .
פירזול	לכל כנף ציר מקורי קליל 1434 3 חלקים+מחזור שמן דורמא T561+מעצור מובנה +ידית בהלה+מנעול חבוי "צילנדר"+ידית מנוף.	בהתאם ליצרן (קליל) באישור אדריכל

הערות:
- על הקבלן להכין תכניות ופרטי ביצוע אשר יוגשו לבדיקה ולאישור יועץ הנגישות והאדריכל לפני היצור.
- במקרה של אי התאמה/סתירה בין התיאור לתקן, הקובע הוא התקן. באחריות הקבלן לעמוד בכל התקנים הנדרשים.
- כל מידות הפתחים הן מידות פתח בנייה.
- עובי וסוג הזכוכית יהיה ע"פ שטח הזיגוג ובהתאם לת"י 1099 ות"י 938 וכל חלקיהם.
- יש לספק "רב מפתח" (מאסטר-קי) המתאים לכל המנעולים.

נושא: רשימת אלומניום

בית ספר מפתן 2 - 18 כיתות - רחובות

קנה מידה: 1:50	מס' גליון: RS-AL-06
קובץ: DA-87019-01	אדריכל אחראי: חגיאי קאסם
מתוכנן:	מזמין: עיריית רחובות
תאריך: 11/11/2024	מס' עבודה: 87/019
01	

דאטום מהנדסים בע"מ
מכון אדריכלי וניהול פרוייקטים
Tel: 04-6419957 | Fax: 04-6411646 | Kfar Kana 16930 | P.O.Box: 132
E-Mail: Datum@datum-eng.com

דלתון אדריכלים בע"מ
Tel: 04-6419957 | Fax: 04-6416646 | Kfar Kana 16930 | P.O.Box: 132
E.Mail: Dalum@dalum-eng.com

87/019	:מס' תב"ע	מגורים דמלה	:שם
01	:מהדורה	מדרגות אל"מ	:מס' תב"ע
11/11/2024	:תאריך	DA-87019-01	:קנ"מ
		RS-AL-08	:מס' רש"מ
		1:50	:הערה

בית מגן אבנר 2 – 18 בית מגן – דמלה

:אתר

בית אבנר מרכז

12-ר

מדרגות אל"מ 240/1660 מס' 1 מדרגות מס' 1 מדרגות אל"מ 240/1660 מ"מ

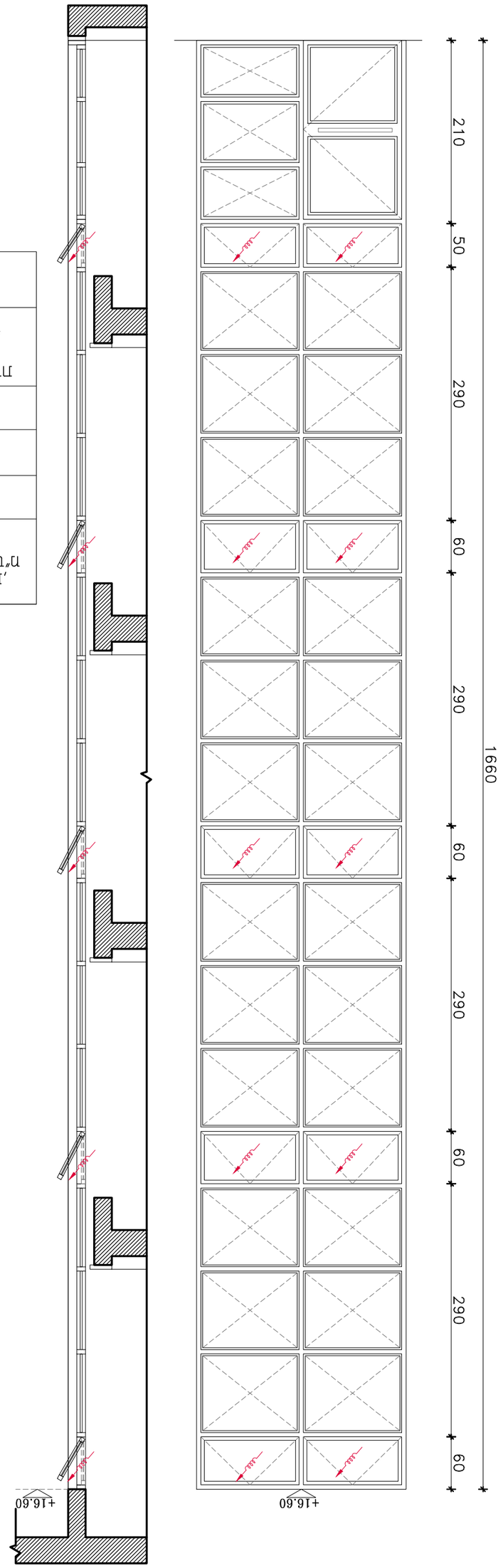

מדרגות אבנר	מדרגות אל"מ מס' 1 מדרגות אל"מ 240/1660 מ"מ, מדרגות אל"מ 8300 מ"מ, מדרגות אל"מ 240/1660 מ"מ 120/210 מדרגות מס' 1 מדרגות אל"מ, מ"מ 4900 מ"מ, מדרגות אל"מ 10 מדרגות אל"מ מדרגות אל"מ מדרגות אל"מ

א-13 ויטרינה יצאה למרפסת (פינתית) 250/(210-630) ס"מ

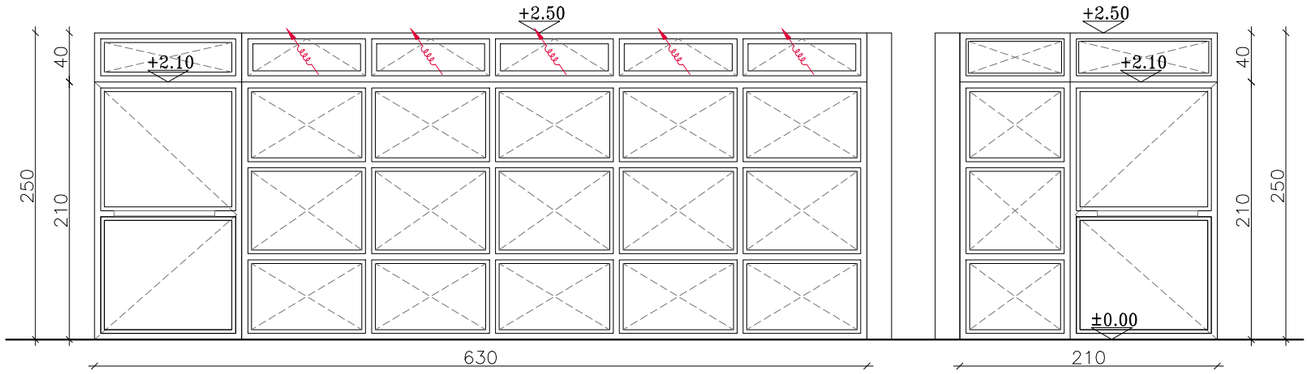

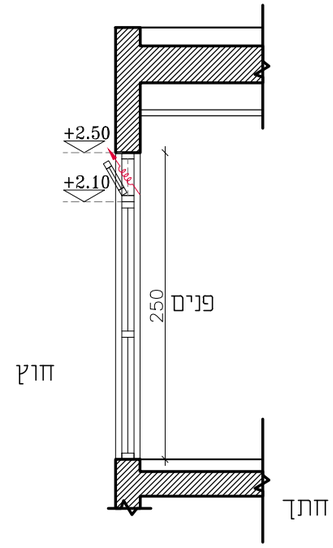

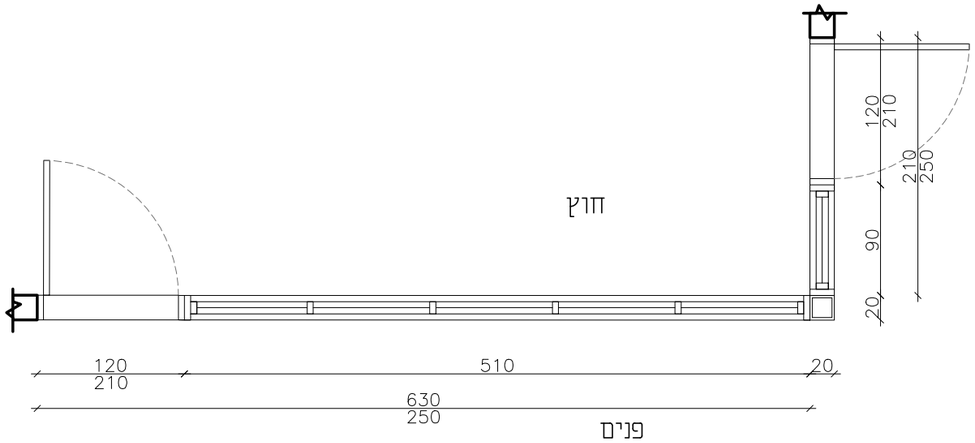

תיאור גרפי	
תיאור מילולי	ויטרינה פינתית דוגמת קליל 4900 או ש"ע, מחולקת לשני חלקים: במידות 210/250 ס"מ ו 630/250 ס"מ מופרדות בפרופיל ***RHS200*** מגולוון . בכל ויטרינה משולבת דלת חד כנפית במידות 120/210 ס"מ,לרבות חלק עליון 5 חלונות קיפ לשחרור עשן .
מידות	(פינתית) 250/(620-230) ס"מ חלוקה לפי שרטוט.
כמות	1 יח'
גמר	צבע RAL בגוון לבחירת האדריכל
זיגוג	זכוכית בידודית טריפלקס,המורכבת מזכוכית פנימית טריפלקס בעובי 3+0.76+3 מ"מ ומזכוכית חיצונית טריפלקס בעובי 3+0.76+3 מ"מ, עם אוויר במרווח 6 מ"מ בין שתי השכבות .
פירזול	לכל כנף ציר מקורי קליל 1434 3 חלקים+מחזור שמן דורמא T561+מעצור מובנה +ידית בהלה+מנעול חבוי "צילנדר"+ידית מנוף.

הערות:
- על הקבלן להכין תכניות ופרטי ביצוע אשר יוגשו לבדיקה ולאישור יועץ הנגישות והאדריכל לפני היצור.
- במקרה של אי התאמה/סתירה בין התיאור לתקן, הקובע הוא התקן. באחריות הקבלן לעמוד בכל התקנים הנדרשים.
- כל מידות הפתחים הן מידות פתח בנייה.
- עובי וסוג הזכוכית יהיה ע"פ שטח הזיגוג ובהתאם לת"י 1099 ות"י 938 וכל חלקיהם.
- יש לספק "רב מפתח" (מאסטר-קי) המתאים לכל המנעולים.

בית ספר מפתן 2 - 18 כיתות - רחובות

נושא:	רשימת אלומיניום
מס' גליון:	RS-AL-09
קנה מידה:	1:50
נושא:	עיריית רחובות
אדריכל אחראי:	חג'אג' קאסם
קובץ:	DA-87019-01
מס' עבודה:	87/019
מהדורה:	01
תאריך:	11/11/2024

דאטום מהנדסים בע"מ
תכנון אדריכלי וניהול פרוייקטים
Tel: 04-6419957 | Fax: 04-6419646 | Kfar Kana 16930 | P.O.Box: 132
EMail: Datum@datum-eng.com

ויטרינה קבועה (פינתית) 250/(210-630) ס"מ

א-14

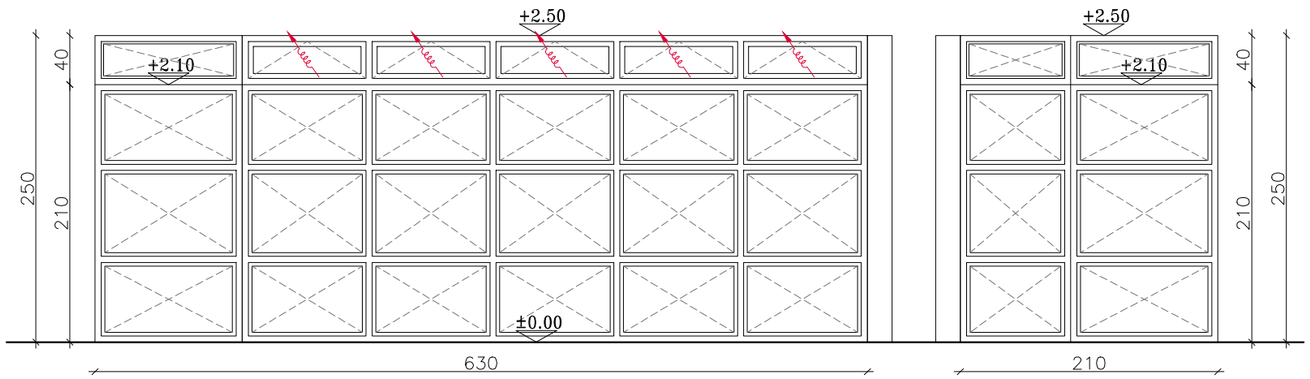

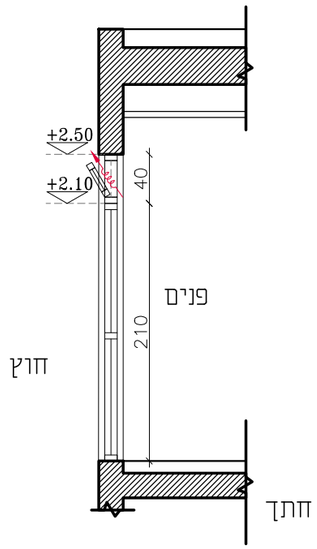

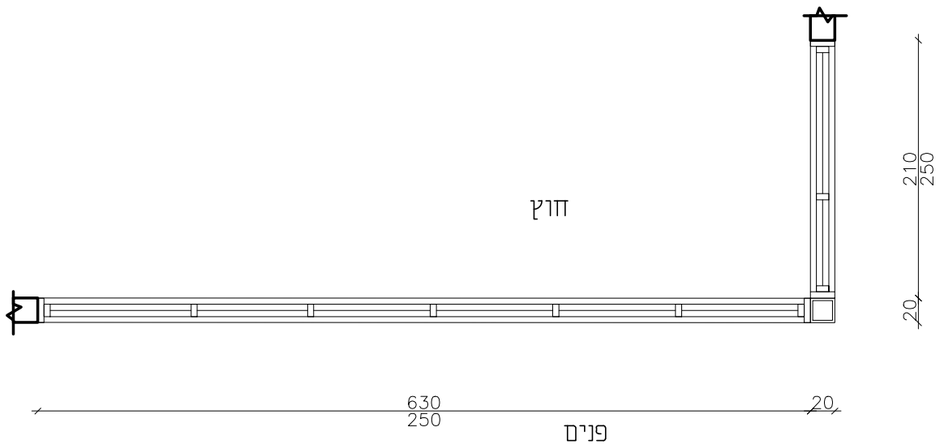

תיאור גרפי

תיאור מילולי	ויטרינה קבועה דוגמת קליל 4900 או ש"ע, מחולקת לשני חלקים: במידות 210/250 ס"מ ו 630/250 ס"מ מופרדות בפרופיל ***RHS200*** מגולוון . לרבות חלק עליון 5 חלונות קיפ לשחרור עשן .
מידות	(פינתית) 250/(210-630) ס"מ חלוקה לפי שרטוט.
כמות	1 יח'
גמר	צבע RAL בגוון לבחירת האדריכל
זיגוג	זכוכית בידודית טריפלקס,המורכבת מזכוכית פנימית טריפלקס בעובי 3+0.76+3 מ"מ ומזכוכית חיצונית טריפלקס בעובי 3+0.76+3 מ"מ, עם אוויר במרווח 6 מ"מ בין שתי השכבות .
פירזול	לכל כנף ציר מקורי קליל 1434 3 חלקים+מחזור שמן דורמא T561+מעצור מובנה +ידית בהלה+מנעול חבוי "צילנדר"+ידית מנוף.

הערות:
- על הקבלן להכין תכניות ופרטי ביצוע אשר יוגשו לבדיקה ולאישור יועץ הנגישות והאדריכל לפני היצור.
- במקרה של אי התאמה/סתירה בין התיאור לתקן, הקובע הוא התקן. באחריות הקבלן לעמוד בכל התקנים הנדרשים.
- כל מידות הפתחים הן מידות פתח בנייה.
- עובי וסוג הזכוכית יהיה ע"פ שטח הזיגוג ובהתאם לת"י 1099 ות"י 938 וכל חלקיהם.
- יש לספק "רב מפתח" (מאסטר-קי) המתאים לכל המנעולים.

בית ספר מפתן 2 - 18 כיתות - רחובות

נושא: רשימת אלומיניום

מס' גליון:	RS-AL-10
קנה מידה:	1:50
מזמין:	עיריית רחובות
אדריכל אחראי:	חגאי קאסם
קובץ:	DA-87019-01
מס' עבודה:	87/019
מהדורה:	01
תאריך:	11/11/2024

דאטום מהנדסים בע"מ
מכון אדריכלי ויועצי פרויקטים
Tel: 04-6419957 | Fax: 04-6411646 | Kfar Kana 16930 | P.O.Box: 132
E.Mail: Datum@datum-eng.com

	א-15 חלון הזזה לכיתה 600/160 ס"מ	א-16 חלון הזזה 420/160 ס"מ קומת קרקע
תיאור גרפי	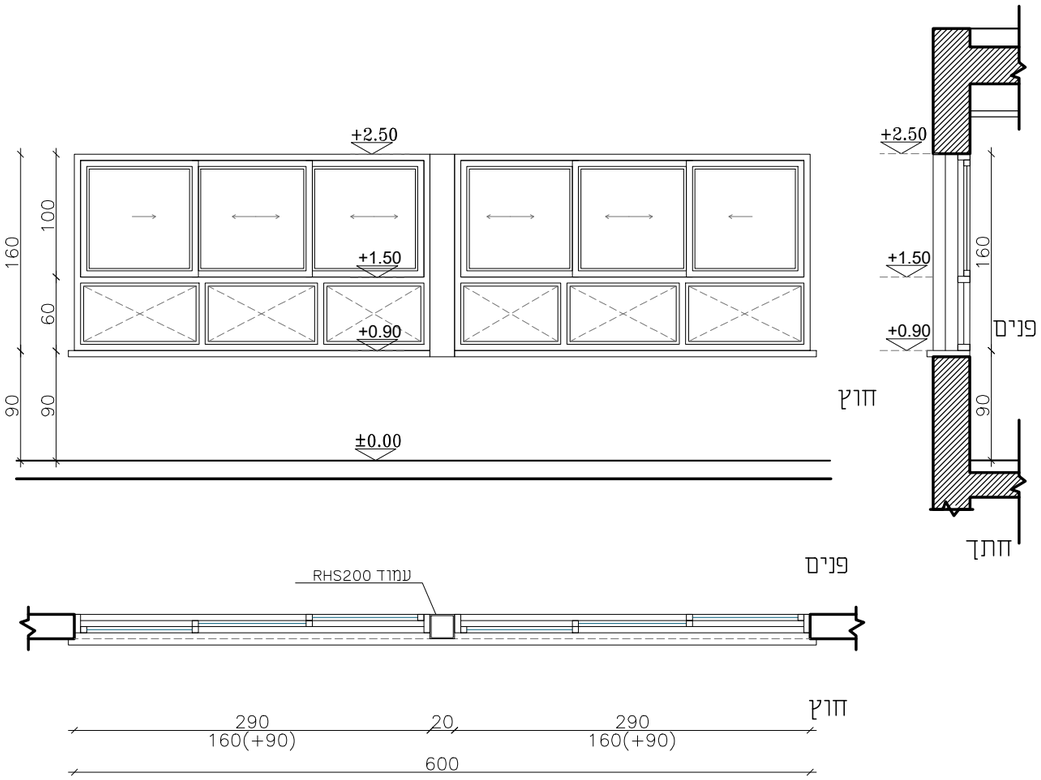	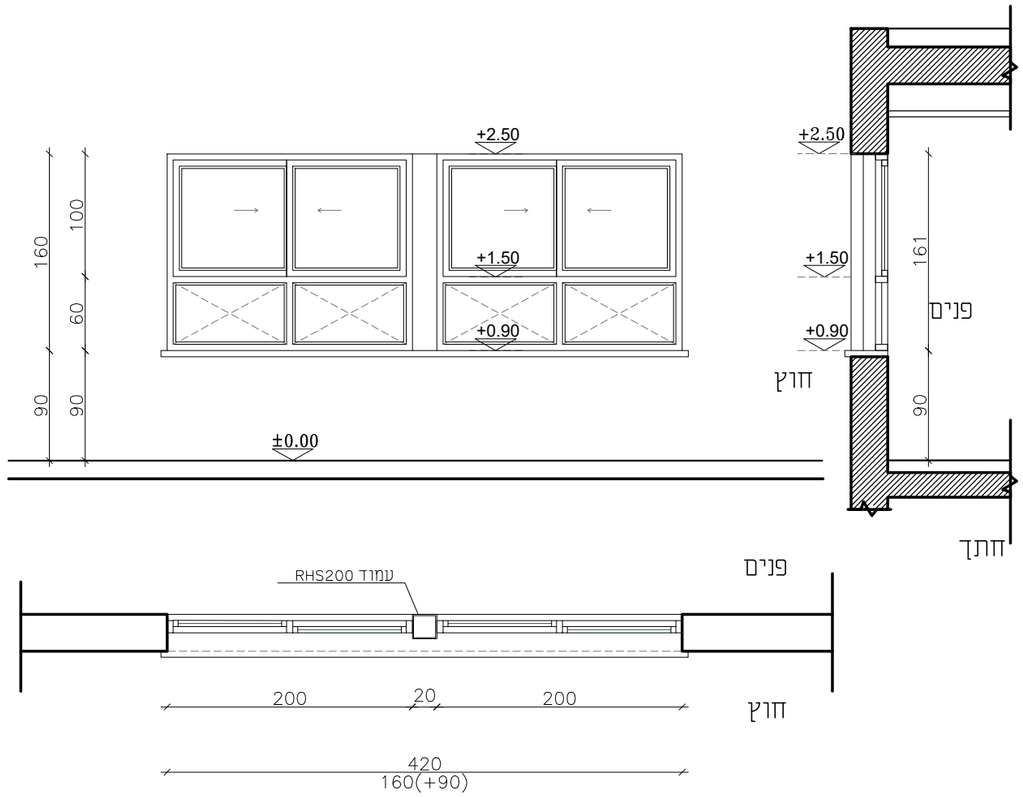
תיאור מילולי	2 יח' חלוונות מאלומניום מאולגן / צבוע בתנור , במידות 290/160 ס"מ , חלון הזזה נגרר אגף על אגף , 3 אגפים על 3 מסלולים , עם חלק תחתון קבוע פרופילי חלון כדוגמת קליל 9000 או ש"ע ,מופרדות בפרופיל ***RHS200*** מגולוון .	2 יח' חלוונות מאלומניום מאולגן / צבוע בתנור , במידות 200/160 ס"מ , חלון הזזה נגרר אגף על אגף , 2 אגפים על 2 מסלולים , עם חלק תחתון קבוע פרופילי חלון כדוגמת קליל 9000 או ש"ע ,מופרדות בפרופיל ***RHS200*** מגולוון .
מידות	600/160 ס"מ, חלוקה לפי שרטוט.	420/160 ס"מ, חלוקה לפי שרטוט.
כמות	6 יח'	2 יח'
גמר	צבע RAL בגוון לבחירת האדריכל	צבע RAL בגוון לבחירת האדריכל
זיגוג	זכוכית בידודית טריפלקס,המורכבת מזכוכית פנימית טריפלקס בעובי 3+0.76+3 מ"מ ומזכוכית חיצונית טריפלקס בעובי 3+0.76+3 מ"מ, עם אוויר במרווח 6 מ"מ בין שתי השכבות .	זכוכית בידודית טריפלקס,המורכבת מזכוכית פנימית טריפלקס בעובי 3+0.76+3 מ"מ ומזכוכית חיצונית טריפלקס בעובי 3+0.76+3 מ"מ, עם אוויר במרווח 6 מ"מ בין שתי השכבות .
פירזול	בהתאם ליצרן (קליל) באישור אדריכל	בהתאם ליצרן (קליל) באישור אדריכל

הערות:
- על הקבלן להכין תכניות ופרטי ביצוע אשר יוגשו לבדיקה ולאישור יועץ הנגישות והאדריכל לפני היצור.
- במקרה של אי התאמה/סתירה בין התיאור לתקן, הקובע הוא התקן. באחריות הקבלן לעמוד בכל התקנים הנדרשים.
- כל מידות הפתחים הן מידות פתח בנייה.
- עובי וסוג הזכוכית יהיה ע"פ שטח הזיגוג ובהתאם לת"י 1099 ות"י 938 וכל חלקיהם.
- יש לספק "רב מפתח" (מאסטר-קי) המתאים לכל המנעולים.

בית ספר מפתן 2 - 18 כיתות - רחובות

נושא: רשימת אלומיניום

מס' גליון:	RS-AL-11
קנה מידה:	1:50
אדריכל אחראי:	חג'אג' קאסם
קובץ:	DA-87019-01
מהדורה:	01
תאריך:	11/11/2024
מס' עבודה:	87/019
מזמין:	עיריית רחובות

דאטום מהנדסים בע"מ
תכנון אדריכלי וניהול פרוייקטים
Tel: 04-6419957 | Fax: 04-6416646 | Kfar Kara 16930 | P.O.Box: 182
E.Mail: Datum@datum-eng.com

		חלון קבוע מדרגות חירום מזרחית 180/100 ס"מ א-19
		חלון הזזה 100/100 ס"מ בסיס ממ"מ א-20
תיאור גרפי	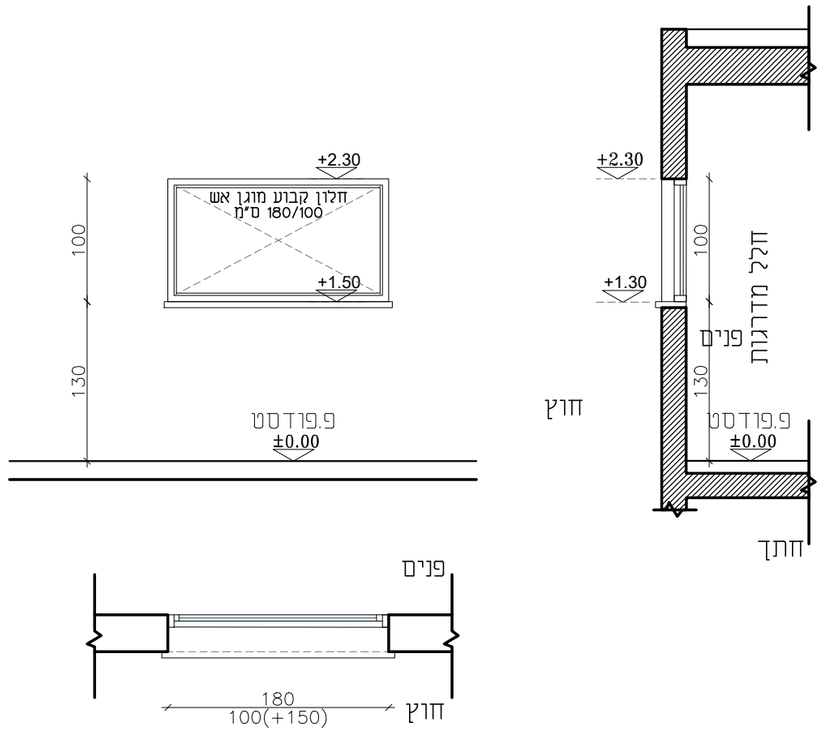	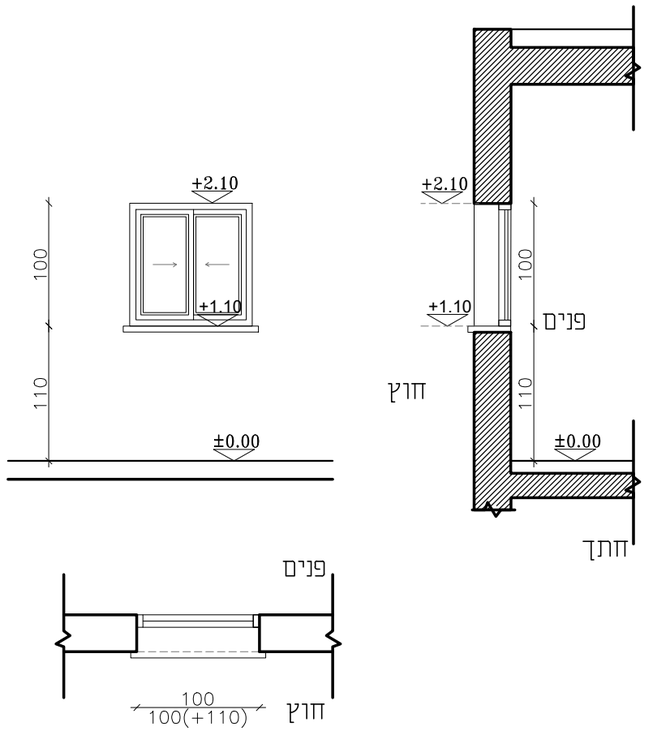
תיאור מילולי	חלון חסין אש מפרופיל פלדה דגם "Jansen Economy" מזוגג בזכוכית חסינת אש ל- 120 דק' מסוג "Firelite" או ש"ע, לפי ת"י 931 חלק 3 , ליציבות ושלמות כדוגמת "מי השרון טכנולוגיות" או ש"ע .	חלון מאלומניום מאולגן / צבוע בתנור , במידות 100/100 ס"מ , חלון הזזה נגרר אגף על אגף , 2 אגפים על 2 מסלולים , פרופילי חלון כדוגמת קליל 9000 או ש"ע .
מידות	180/100 ס"מ.	100/100 ס"מ, חלוקה לפי שרטוט.
כמות	4 יח'	1 יח'
גמר	צבע RAL בגוון לבחירת האדריכל	צבע RAL בגוון לבחירת האדריכל
זיגוג	זכוכית בידודית טריפלקס,המורכבת מזכוכית פנימית טריפלקס בעובי 3+0.76+3 מ"מ ומזכוכית חיצונית טריפלקס בעובי 3+0.76+3 מ"מ, עם אוויר במרווח 6 מ"מ בין שתי השכבות . חסינת אש ,בהתאם לדרישות ת"י .	זכוכית בידודית טריפלקס,המורכבת מזכוכית פנימית טריפלקס בעובי 3+0.76+3 מ"מ ומזכוכית חיצונית טריפלקס בעובי 3+0.76+3 מ"מ, עם אוויר במרווח 6 מ"מ בין שתי השכבות .
פירזול	בהתאם ליצרן (קליל) באישור אדריכל	בהתאם ליצרן (קליל) באישור אדריכל

הערות:
- על הקבלן להכין תכניות ופרטי ביצוע אשר יוגשו לבדיקה ולאישור יועץ הנגישות והאדריכל לפני היצור.
- במקרה של אי התאמה/סתירה בין התיאור לתקן, הקובע הוא התקן. באחריות הקבלן לעמוד בכל התקנים הנדרשים.
- כל מידות הפתחים הן מידות פתח בנייה.
- עובי וסוג הזכוכית יהיה ע"פ שטח הזיגוג ובהתאם לת"י 1099 ות"י 938 וכל חלקיהם.
- יש לספק "רב מפתח" (מאסטר-קי) המתאים לכל המנעולים.

בית ספר מפתן 2 - 18 כיתות - רחובות

נושא: רשימת אלומיניום

מס' גליון: RS-AL-13	קנה מידה: 1:50	מס' עבודה: 87/019
אדריכל אחראי: חגיאי קאסם	קובץ: DA-87019-01	מהדורה: 01
מתכנן: עיריית רחובות		תאריך: 11/11/2024

דאטום מהנדסים בע"מ
מכון אדריכלות, בינוי ופרויקטים
Tel: 04-6419957 | Fax: 04-6411646 | Kfar Kana 16930 | P.O.Box: 132
E.Mail: Datum@datum-eng.com

		א-21 חלון קבוע מדרגות חירום מערבית 50/160 ס"מ
תיאור גרפי	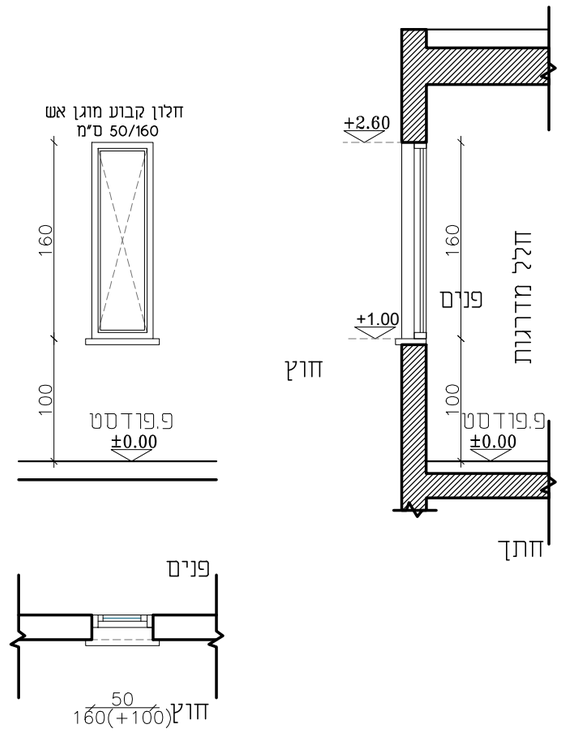	
תיאור מילולי	חלון חסין אש מפרופיל פלדה דגם "Jansen Economy" מזוגג בזכוכית חסינת אש ל- 120 דק' מסוג "Firelite" או ש"ע, לפי ת"י 931 חלק 3 , ליציבות ושלמות כדוגמת "מי השרון טכנולוגיות" או ש"ע .	חלון מאלומניום מאולגן / צבוע בתנור , במידות 200/100 ס"מ , חלון הזזה נגרר אגף על אגף , 2 אגפים על 2 מסלולים , פרופילי חלון כדוגמת קליל 9000 או ש"ע .
מידות	600/160 ס"מ.	200/100 ס"מ, חלוקה לפי שרטוט.
כמות	8 יח'	1 יח'
גמר	צבע RAL בגוון לבחירת האדריכל	צבע RAL בגוון לבחירת האדריכל
זיגוג	זכוכית בידודית טריפלקס,המורכבת מזכוכית פנימית טריפלקס בעובי 3+0.76+3 מ"מ ומזכוכית חיצונית טריפלקס בעובי 3+0.76+3 מ"מ, עם אוויר במרווח 6 מ"מ בין שתי השכבות . חסינת אש ,בהתאם לדרישות ת"י .	זכוכית בידודית טריפלקס,המורכבת מזכוכית פנימית טריפלקס בעובי 3+0.76+3 מ"מ ומזכוכית חיצונית טריפלקס בעובי 3+0.76+3 מ"מ, עם אוויר במרווח 6 מ"מ בין שתי השכבות .
פירזול	בהתאם ליצרן (קליל) באישור אדריכל	בהתאם ליצרן (קליל) באישור אדריכל

הערות:
- על הקבלן להכין תכניות ופרטי ביצוע אשר יוגשו לבדיקה ולאישור יועץ הנגישות והאדריכל לפני היצור.
- במקרה של אי התאמה/סתירה בין התיאור לתקן, הקובע הוא התקן. באחריות הקבלן לעמוד בכל התקנים הנדרשים.
- כל מידות הפתחים הן מידות פתח בנייה.
- עובי וסוג הזכוכית יהיה ע"פ שטח הזיגוג ובהתאם לת"י 1099 ות"י 938 וכל חלקיהם.
- יש לספק "רב מפתח" (מאסטר-קי) המתאים לכל המנעולים.

בית ספר מפתן 2 - 18 כיתות - רחובות	נושא: רשימת אלומיניום
מס' גליון: RS-AL-14	קנה מידה: 1:50
אדריכל אחראי: חגיאי קאסם	קובץ: DA-87019-01
מתכנן: עיריית רחובות	
מס' עבודה: 87/019	מהדורה: 01
תאריך: 11/11/2024	

דאטום מהנדסים בע"מ
מתקנים, אוויר, אינסטלציה
Tel: 04-6419957 | Fax: 04-6411646 | Kfar Kana 16930 | P.O.Box: 132
E.Mail: Datum@datum-eng.com

		חלון הזזה לכיתה 600/160 ס"מ עם חלון חילוץ	א-23
תיאור גרפי		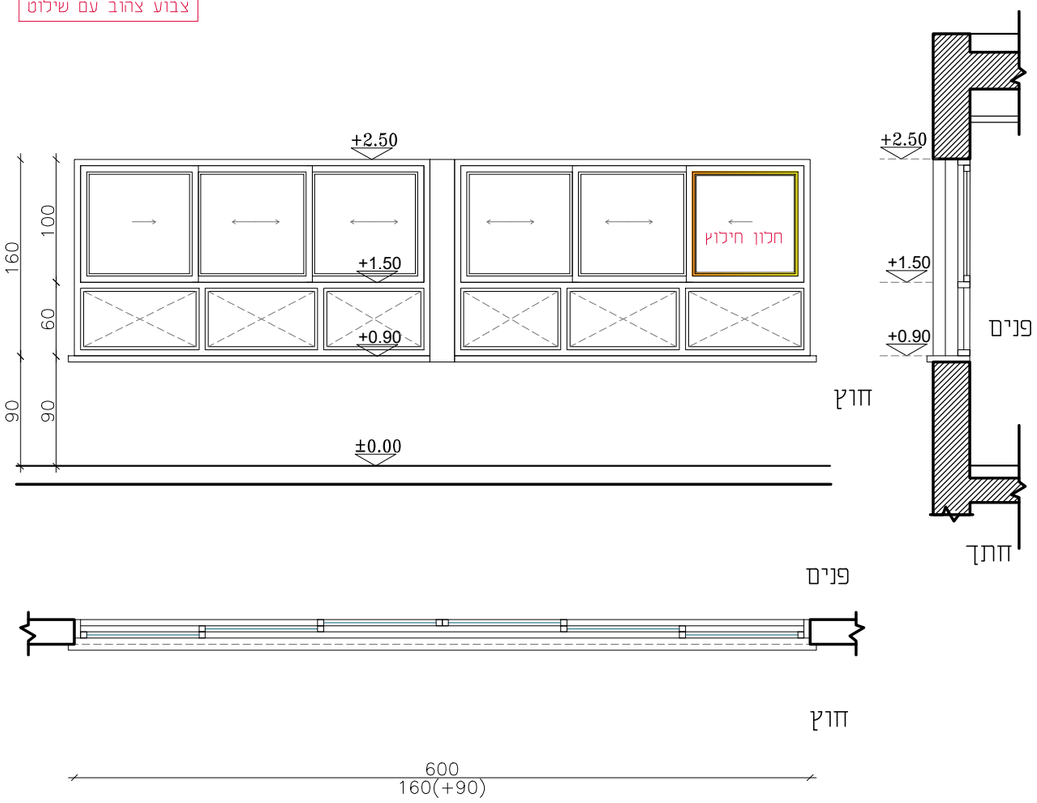	
תיאור מילולי		2 יח' חלוונות מאלומיניום מאולגן / צבוע בתנור , במידות 290/160 ס"מ , חלון הזזה נגרר אגף על אגף , 3 אגפים על 3 מסלולים , עם חלק תחתון קבוע פרופילי חלון כדוגמת קליל 9000 או ש"ע ,מופרדות בפרופיל ***RHS200*** מגולוון . לרבות אגף מיועד לחילוץ .	
מידות		600/160 ס"מ, חלוקה לפי שרטוט.	
כמות		2 יח'	
גמר		צבע RAL בגוון לבחירת האדריכל	
זיגוג		זכוכית בידודית טריפלקס,המורכבת מזכוכית פנימית טריפלקס בעובי 3+0.76+3 מ"מ ומזכוכית חיצונית טריפלקס בעובי 3+0.76+3 מ"מ, עם אוויר במרווח 6 מ"מ בין שתי השכבות .	
פירזול		בהתאם ליצרן (קליל) באישור אדריכל	

		חלון הזזה 200/160 ס"מ עם חלון חילוץ	א-24
		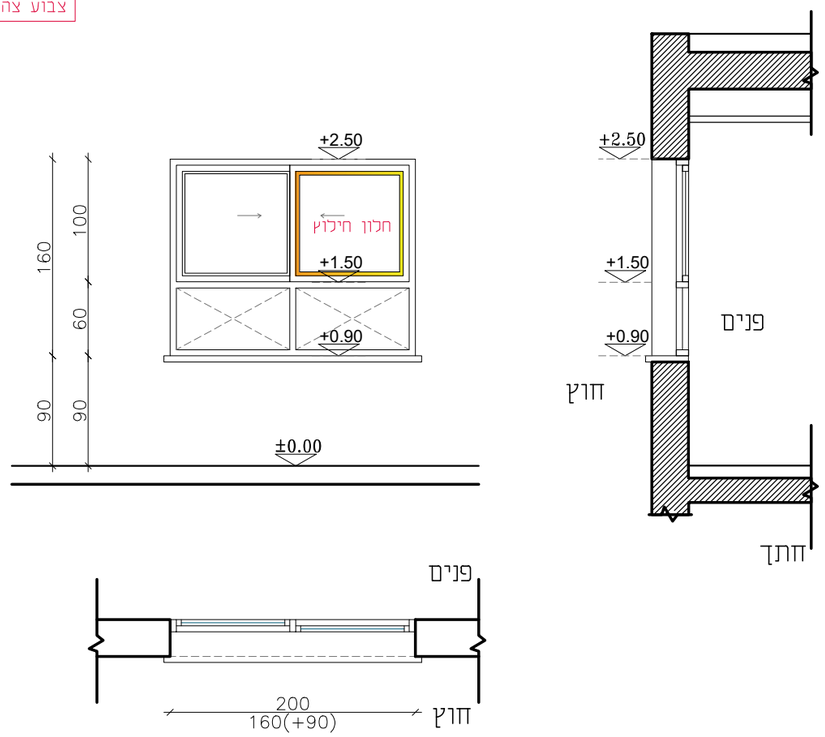	
		חלון מאלומיניום מאולגן / צבוע בתנור , במידות 200/160 ס"מ , חלון הזזה נגרר אגף על אגף , 2 אגפים על 2 מסלולים , עם חלק תחתון קבוע פרופילי חלון כדוגמת קליל 9000 או ש"ע . לרבות אגף מיועד לחילוץ .	
		200/160 ס"מ, חלוקה לפי שרטוט.	
		2 יח'	
		צבע RAL בגוון לבחירת האדריכל	
		זכוכית בידודית טריפלקס,המורכבת מזכוכית פנימית טריפלקס בעובי 3+0.76+3 מ"מ ומזכוכית חיצונית טריפלקס בעובי 3+0.76+3 מ"מ, עם אוויר במרווח 6 מ"מ בין שתי השכבות .	
		בהתאם ליצרן (קליל) באישור אדריכל	

הערות:
- על הקבלן להכין תכניות ופרטי ביצוע אשר יוגשו לבדיקה ולאישור יועץ הנגישות והאדריכל לפני היצור.
- במקרה של אי התאמה/סתירה בין התיאור לתקן, הקובע הוא התקן. באחריות הקבלן לעמוד בכל התקנים הנדרשים.
- כל מידות הפתחים הן מידות פתח בנייה.
- עובי וסוג הזכוכית יהיה ע"פ שטח הזיגוג ובהתאם לת"י 1099 ות"י 938 וכל חלקיהם.
- יש לספק "רב מפתח" (מאסטר-קי) המתאים לכל המנעולים.

בית ספר מפתן 2 - 18 כיתות - רחובות

נושא:	רשימת אלומיניום		
מס' גליון:	RS-AL-15	קנה מידה:	1:50
אדריכל אחראי:	חג'אג' קאסם	קובץ:	עיריית רחובות
מס' עבודה:	87/019	מוסיון:	
מהדורה:	01		
תאריך:	11/11/2024	DA-87019-01	

דאטום מהנדסים בע"מ
תכנון אדריכלי וניהול פרוייקטים
Tel: 04-6419957 | Fax: 04-6419646 | Kfar Kana 16930 | P.O.Box. 132
E.Mail: Datum@datum-engy.com

	א-25 חלון קיפ בשירותים ביתן שומר 60/40 ס"מ	א-26 חלון הזזה 130/100 ס"מ ביתן שומר
תיאור גרפי	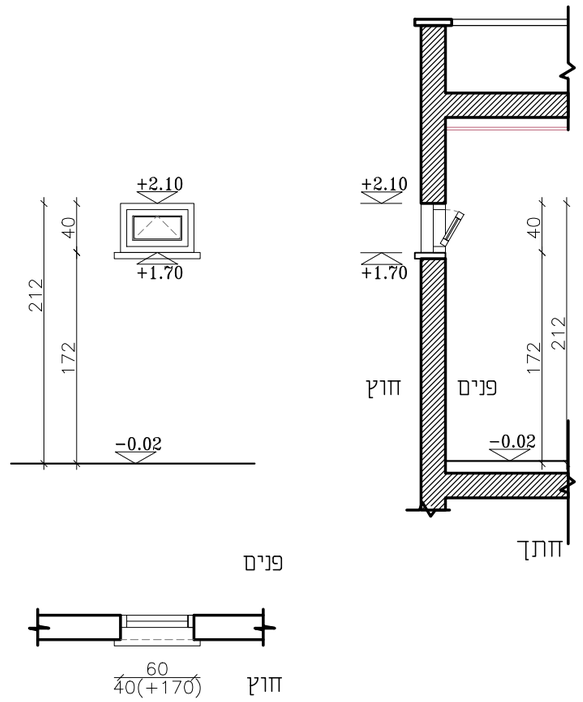	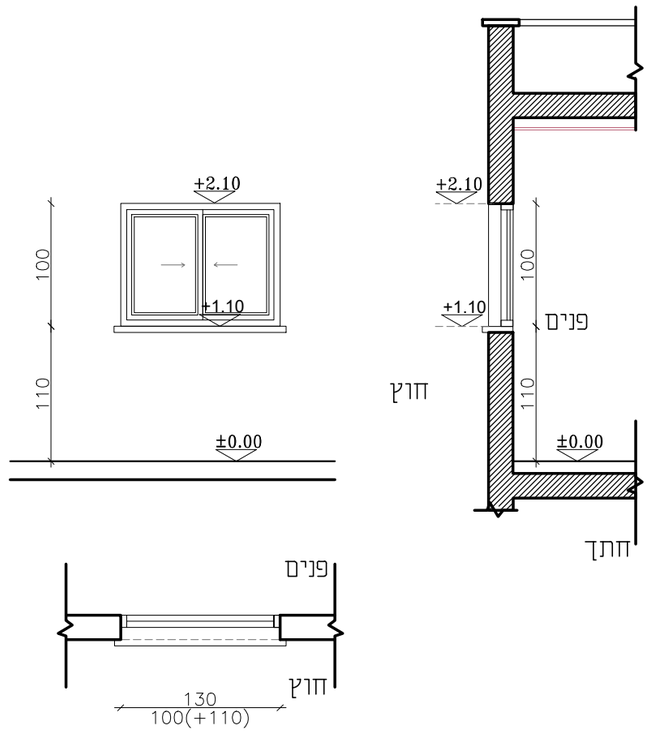
תיאור מילולי	חלון מאלומניום מאולגן / צבוע בתנור , במידות 60/40 ס"מ , חלון קיפ כיוון פתיחה פנים עליונה , פרופילי חלון כדוגמת קליל 4500 או ש"ע .	חלון מאלומניום מאולגן / צבוע בתנור , במידות 130/100 ס"מ , חלון הזזה נגרר אגף על אגף , 2 אגפים על 2 מסלולים , פרופילי חלון כדוגמת קליל 9000 או ש"ע .
מידות	60/40 ס"מ	130/100 ס"מ, חלוקה לפי שרטוט.
כמות	1 יח'	1 יח'
גמר	צבע RAL בגוון לבחירת האדריכל	צבע RAL בגוון לבחירת האדריכל
זיגוג	זכוכית בידודית טריפלקס,המורכבת מזכוכית פנימית טריפלקס בעובי 3+0.76+3 מ"מ ומזכוכית חיצונית טריפלקס בעובי 3+0.76+3 מ"מ, עם אוויר במרווח 6 מ"מ בין שתי השכבות .	זכוכית בידודית טריפלקס,המורכבת מזכוכית פנימית טריפלקס בעובי 3+0.76+3 מ"מ ומזכוכית חיצונית טריפלקס בעובי 3+0.76+3 מ"מ, עם אוויר במרווח 6 מ"מ בין שתי השכבות .
פירזול	בהתאם ליצרן (קליל) באישור אדריכל	בהתאם ליצרן (קליל) באישור אדריכל

הערות:
- על הקבלן להכין תכניות ופרטי ביצוע אשר יוגשו לבדיקה ולאישור יועץ הנגישות והאדריכל לפני היצור.
- במקרה של אי התאמה/סתירה בין התיאור לתקן, הקובע הוא התקן. באחריות הקבלן לעמוד בכל התקנים הנדרשים.
- כל מידות הפתחים הן מידות פתח בנייה.
- עובי וסוג הזכוכית יהיה ע"פ שטח הזיגוג ובהתאם לת"י 1099 ות"י 938 וכל חלקיהם.
- יש לספק "רב מפתח" (מאסטר-קי) המתאים לכל המנעולים.

משא:	רשימת אלומיניום
בית ספר מפתן 2 - 18 כיתות - רחובות	
מס' גליון:	RS-AL-16
קנה מידה:	1:50
מס' עבודה:	87/019
מהדורה:	01
תאריך:	11/11/2024
מתכ:	עיריית רחובות
אדריכל אחראי:	חג'אג' קאסם
קובץ:	DA-87019-01

דאטום מהנדסים בע"מ
מתקנים, אוויר, גז, חשמל
Tel: 04-6419957 | Fax: 04-6411646 | Kfar Kana 16930 | P.O.Box: 132
E.Mail: Datum@datum-eng.com

דטום מערכות בע"מ
מכון לאדריכלות, הנדסה ותכנון
P.O.Box: 182 | Kfar Kana 16930 | Tel: 04-6419957 | Fax: 04-6419646
E-Mail: Datum@datum-eng.com

87/019	מס. תוכנית:	מבנה מגורים	שם:
01	מהדורה:	DA-87019-01	מספר תוכנית:
11/11/2024	תאריך:	אדריכל:	מהנדס:
150	מקנה מקור:	RS-AL-17	מקנה:

מבנים - מגורים 18 - 2 יחידות דיור

פרטים אדריכליים

מס' תוכנית: 27-א

חלון 60/100 מ"מ מסוג אלומיניום

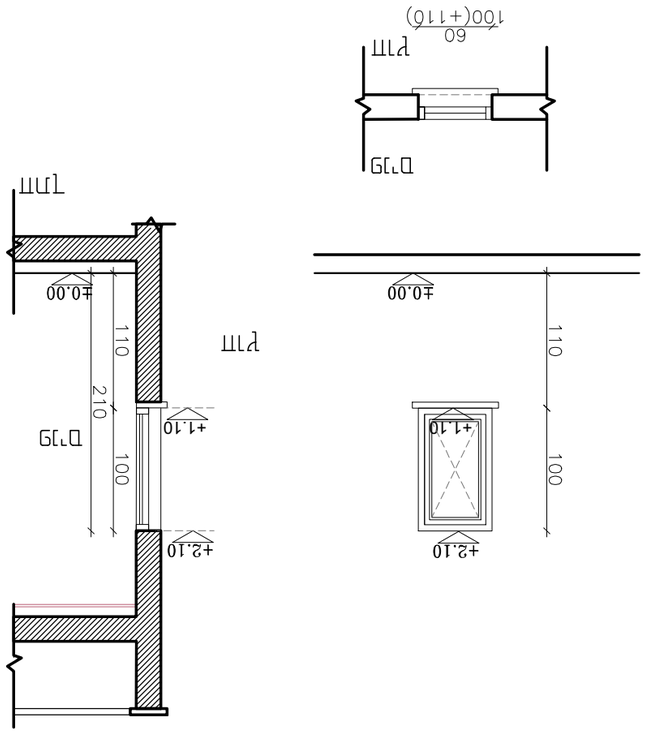

מיקום מיכלית	חלון 60/100 מ"מ , מסגרת אלומיניום אנודיזד / צבע לבן , זכוכית 4+16+4 מ"מ אר מ"ש . זכוכית מחוסמת,מגופרת חצץ דלתות כלולות בחיבור מגופרת 4500 אר מ"ש .	
מגורים	מגורים	
מגורים	60/100 מ"מ	
מבנה	מ' 1	
רחב	צבע אל רגיל בהתאם לאדריכל	
תיאור	זכוכית בטיחותית מגופרת/מחוסמת מבוכית מגופרת מגופרת בעובי 3+0.76+3 מ"מ מבוכית מגופרת מגופרת בעובי 3+0.76+3 מ"מ, עם אטם בעובי 6 מ"מ בין שני המבנים .	
פרטים	בהתאם בפרטי (בפרטי) באישור אדריכל	

הערות:
- לפני הזמנת כל אלומיניום/מסגרת בדוק מידות באתר. בעיות שלא נבדקו מראש לא תוכרנה.
- כל מידות המסגרת הן מידות פנים בלבד.
- מלבן לחלון מבוכית מבוי מ"מ 1090 מ"מ 938 לכל מבנה בנפרד.
- לא לבצע "לבן מסגרת" (מאבקה-בי) המאושרת כבר המוזכרת.

רשימת מסגרות

מס' פריט	תאור	כמות שלב א
מ-01	דלת ממ"מ - ממ"מ	9 יח'
מ-02	חלון ממ"מ - ממ"מ	13 יח'
מ-03	צינור מעבר, קוטר "4	5 יח'
מ-04	צינור מעבר, קוטר "8	14 יח'
מ-05	צינור אוורור קוטר 8" - ממ"מ	9 יח'
מ-06	צינור אוורור קוטר 8" - ממ"מ	18 יח'
מ-07	דלת כיתה 105/210 ס"מ	18 יח'
מ-08	דלת 100/210 ס"מ	5 יח'
מ-09	דלת אש 120/210 ס"מ	15 יח'
10-	דלת חדר משאבות 80/200 ס"מ	1 יח'
11-	דלת דו כנפית ח' משאבות 180/210 ס''מ	1 יח'
12-	חלון רפפה - שחרור עשן חדר מדרגות 180/60 ס"מ	1 יח'
13-	מאחז יד בחדרי מדריגות	225 מ"א
14-	ידית אחיזה מתרוממת לשרותי נכים	6 יח'
15-	ידית אחיזה קבועה לתא שרותי נכים ולכסא כימי בממ"מ	9 יח'
16-	ארונות פח	32 מ"א
17-	מעקה בגובה 130 ס"מ	16.20 מ'א
18-	מעקה מדרגות בגובה 110 ס"מ	72.80 מ'א
19-	מעקה בטיחות בגובה 60 ס"מ	37.50 מ'א
20-	חלון רפפה - שחרור עשן מעלית / חדר מדרגות 140/60 ס"מ	4 יח'
21-	דלת ביתן שומיר 90/210 ס"מ	1 יח'
22-		

הערות:
- על הקבלן להכין תכניות ופרטי ביצוע אשר יוגשו לבדיקה ולאישור יועץ הנגישות והאדריכל לפני היצור.
- במקרה של אי התאמה/סתירה בין התיאור לתקן, הקובע הוא התקן. באחריות הקבלן לעמוד בכל התקנים הנדרשים.
- כל מידות הפתחים הן מידות פתח בנייה.
- עובי וסוג הזכוכית יהיה ע"פ שטח הזיגוג ובהתאם לת"י 1099 ות"י 938 וכל חלקיהם.
- יש לספק "רב מפתח" (מאסטר-קי) המתאים לכל המנעולים.

בית ספר מפתן 2 - 18 כיתות - רחובות

נושא: רשימת מסגרות

קנה מידה: 1:50 | מס' גליון: RS-MS-00

קובץ: 01 | אדריכל אחראי: תג'אר קאסם | מגיב: עיריית רחובות

מס' עבודה: 87/019 | מהדורה: 01 | תאריך: 11/11/2024 | DA-87019-01

דאטום מהנדסים בע"מ
הנדסה אדריכלית וניהול פרויקטים
Tel: 04-6419957 | Fax: 04-6411646 | Kfar Kana 16930 | P.O.Box: 132
EMail: Datum@datum-eng.com

	מ/01 דלת ממ"ם, 100/200 ס"מ	מ/02 חלון ממ"ם, 100/100 ס"מ דור חדש
תיאור גרפי	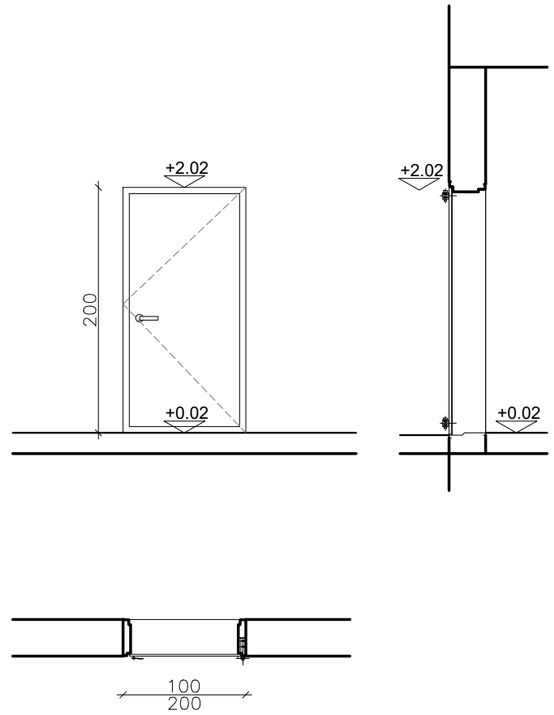	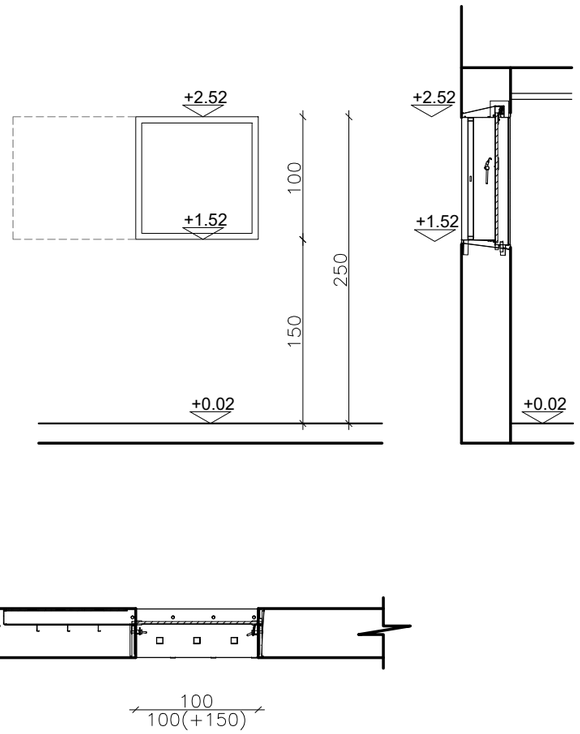
תיאור מילולי	דלת ממ"מ למרחב מוגן מוסדי במידות 100/200 ס"מ. לפי ת"י 4422. בהתאם להנחיות פיקוד העורף.	חלון פלדה מרחב מוגן מוסדי דגם דור חדש נגרר לכיס במידות פתח אור 100/100 ס"מ כנף פלדה עובי 24 מ"מ לרבות משקוף מגולוון וצבוע , לרבות חלון אלומיניום נגרר אגף על אגף ב-2 מסלולים דגם AW60 אלובון או 1700 קליל או ש"ע
מידות	100/200 ס"מ	100/100 ס"מ
כמות	9 יח'	13 יח' קומפלט
גמר	צביעה בתנור, גוון בהתאם לבחירת אדריכל	צביעה בתנור, גוון בהתאם לבחירת אדריכל
זיגוג		
פירזול	בהתאם להנחיות פיקוד העורף.	בהתאם להנחיות פיקוד העורף.

הערות:
- על הקבלן להכין תכניות ופרטי ביצוע אשר יוגשו לבדיקה ולאישור יועץ הנגישות והאדריכל לפני היצור.
- במקרה של אי התאמה/סתירה בין התיאור לתקן, הקובע הוא התקן. באחריות הקבלן לעמוד בכל התקנים הנדרשים.
- כל מידות הפתחים הן מידות פתח בנייה.
- יש לספק "רב מפתח" (מאסטר-קי) המתאים לכל המנעולים.
- אינדקס הבידוד של הדלתות לא יפחת מ-rw=30db(a).

בית ספר מפתן 2 - 18 כיתות - רחובות	נושא: רשימת מסגרות
מס' גליון: RS-MS-01	קנ"מ עדיפה: 1:50
אדריכל אחראי: חג'אי קאסם	מקבץ:
מוסיון: עיריית רחובות	
מס' עבודה: 87/019	מהדורה: 01
תאריך: 11/11/2024	DA-87019-01

דאטום מהנדסים בע"מ
תכנון אדריכלי וניהול פרוייקטים
Tel: 04-6419957 | Fax: 04-6416646 | Kfar Kana 16930 | P.O.Box: 132
EMail: Datum@datum-eng.com

	צינור מעבר, קוטר 8″	צינור מעבר, קוטר 4″	
	מ 04	מ 03	
תיאור גרפי	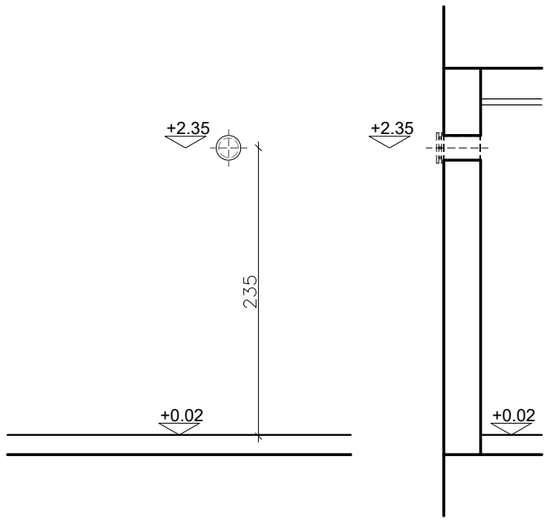	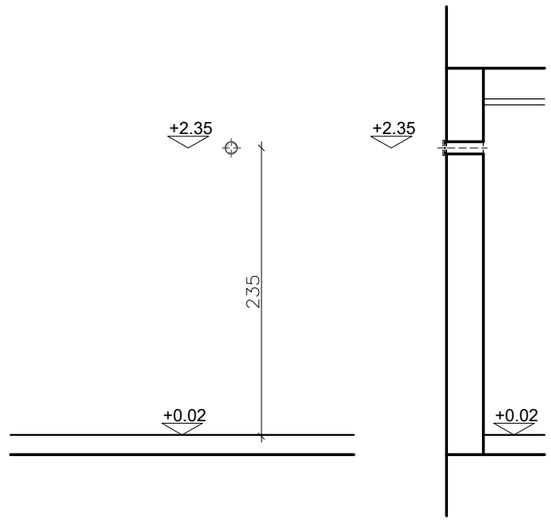	
תיאור מילולי	מערכת מודולרית (חרושתי) תקנית למעבר צנרת מזוג אוויר לרבות איטם בקוטר ″8.	מערכת מודולרית (חרושתי) לטובת כבילה ותשתית לרבות איטם בקוטר ″4 .	
מידות	קוטר ″8.	קוטר ″4.	
כמות	14 יח'	5 יח'	
גמר	צביעה בתנור, גוון בהתאם לבחירת אדריכל	צביעה בתנור, גוון בהתאם לבחירת אדריכל	
זיגוג			
פירזול	בהתאם להנחיות פיקוד העורף.	בהתאם להנחיות פיקוד העורף.	

הערות:
- על הקבלן להכין תכניות ופרטי ביצוע אשר יוגשו לבדיקה ולאישור יועץ הנגישות והאדריכל לפני היצור.
- במקרה של אי התאמה/סתירה בין התיאור לתקן, הקובע הוא התקן. באחריות הקבלן לעמוד בכל התקנים הנדרשים.
- כל מידות הפתחים הן מידות פתח בנייה.
- יש לספק "רב מפתח" (מאסטר-קי) המתאים לכל המנעולים.
- אינדקס הבידוד של הדלתות לא יפחת מ-rw=30db(a).

בית ספר מפתן 2 - 18 כיתות - רחובות

נושא: רשימת מסגרות

מס' גליון: RS-MS-02	קנה מידה: 1:50
אדריכל אחראי: חג'אי קאסם	קובץ: DA-87019-01
מהנדס:	תאריך: 11/11/2024

מוסיון: עיריית רחובות

מס' עבודה: 87/019

דאטום מהנדסים בע"מ
DATUM ENGINEERS LTD.
Tel: 04-6419957 | Fax: 04-6416646 | Kfar Kana 16930 | P.O.Box: 132
E.Mail: Datum@datum-eng.com

	מ 05	מ 06
	צינור כניסת אוויר, קוטר "8	צינור שחרור אוויר, קוטר "8
תיאור גרפי	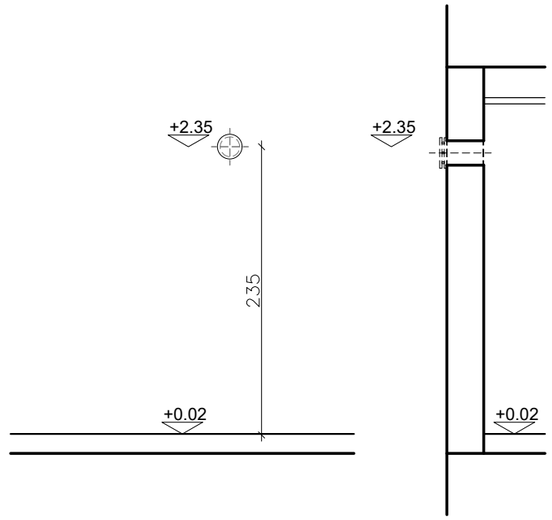	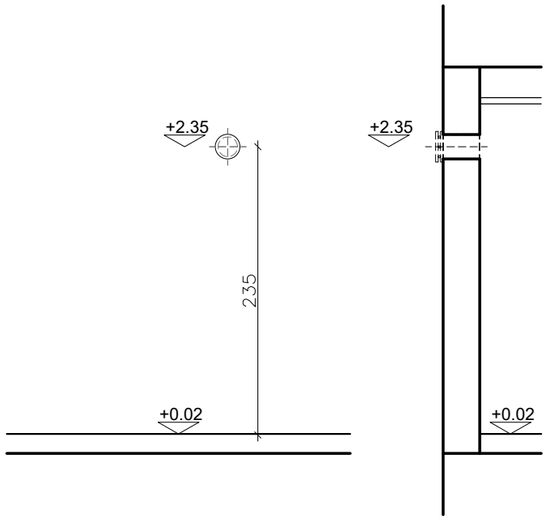
תיאור מילולי	צינור אוורור מפלדה, קוטר "8 במרחב מוגן, לקיר חוץ ,עם שסתום הדף .	צינור אוורור מפלדה, קוטר "8 במרחב מוגן, לקיר פנים , עם שסתום לחץ יתר .
מידות	קוטר "8.	קוטר "8.
כמות	9 יח'	18 יח'
גמר	צביעה בתנור, גוון בהתאם לבחירת אדריכל	צביעה בתנור, גוון בהתאם לבחירת אדריכל
זיגוג		
פירזול	בהתאם להנחיות פיקוד העורף.	בהתאם להנחיות פיקוד העורף.

הערות:
- על הקבלן להכין תכניות ופרטי ביצוע אשר יוגשו לבדיקה ולאישור יועץ הנגישות והאדריכל לפני היצור.
- במקרה של אי התאמה/סתירה בין התיאור לתקן, הקובע הוא התקן. באחריות הקבלן לעמוד בכל התקנים הנדרשים.
- כל מידות הפתחים הן מידות פתח בנייה.
- יש לספק "רב מפתח" (מאסטר-קי) המתאים לכל המנעולים.
- אינדקס הבידוד של הדלתות לא יפחת מ-rw=30db(a).

בית ספר מפתן 2 - 18 כיתות - רחובות

נושא: רשימת מסגרות

מס' גליון:	RS-MS-03
קנה מידה:	1:50
מספר:	עיריית רחובות
אדריכל אחראי:	חג'אג' קאסם
קובץ:	DA-87019-01
מס' עבודה:	87/019
מהדורה:	01
תאריך:	11/11/2024

דאטום מהנדסים בע"מ
מכון רישוי לפי חוק הקבלנים
Tel: 04-6419957 | Fax: 04-6416646 | Kfar Kana 16930 | P.O.Box: 132
E.Mail: Datum@datum-eng.com

- יום הקבלן „לה מגדת" (מאבטח-חי) המהאיה הכה המחמיה.
- כה מיהיה מגמיה מן מיהיה גמה המיה.
- המחיה מה אי המאמה/מהיה בין המאיה החמן. המחיה מוא המחן. המאמן המחיה המיהמ.
- מה המחיה החכין המהיה מגמיה בחגמ אמה יהמ הכהיחן הבאמיה יהמל המהמיה המאהיהכה חגמ המגמ.
המיה:

מכון אדריכלי, הנדסי ומנהלי בע"מ
DATUM מכון לבע"מ
Tel: 04-6499957 | Fax: 04-6416646 | Kfar Kana 16930 | POBox: 132
E.Mail: Datum@datum-eng.com

שם מבנה:	מבנה מגורים
מס' מבנה:	01
תאריך:	11/11/2024
מס' תכנית:	87/019
שם:	מבנה מגורים
מס' תכנית:	DA-87019-01
מס' גרסה:	RS-MS-04
מס' דף:	150
מס' מהד:	

בית ספר יסודי לבנים 18 - 2 מגרש - מבנה מגורים

מבנה מגורים

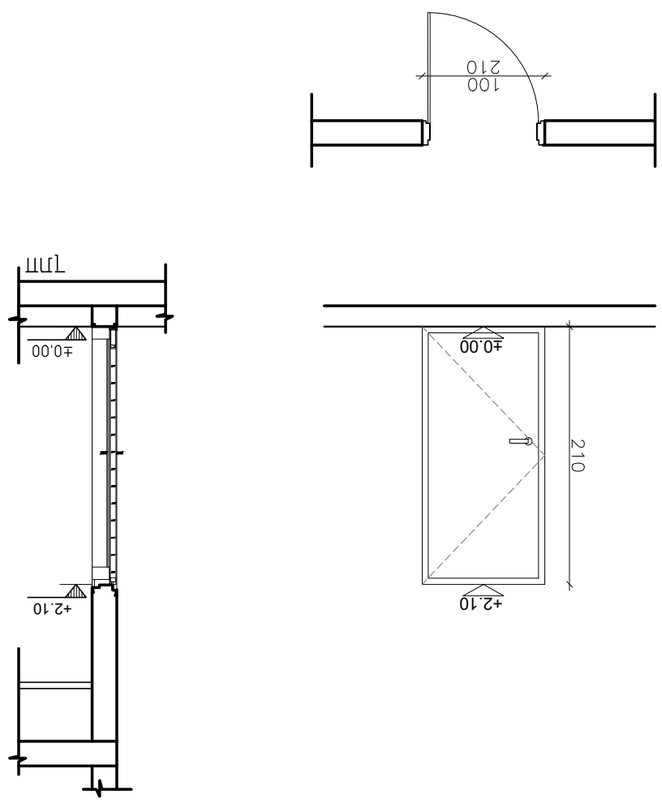

מספר תוכנית	תיאור
07	
08	מ"ד 100/210 חדש

- מ"ד 100/210 מ"מ, מגרות אלומיניום תקניות "אחגא" דגם מגרות 210 מ"מ עם ידית מגרות מרחפת מרחפת. מגרות מגרות מגרות

	דלת חדר משאבות 80/200 ס"מ	דלת אש 120/210 ס"מ	
	מ 10	מ 09	
	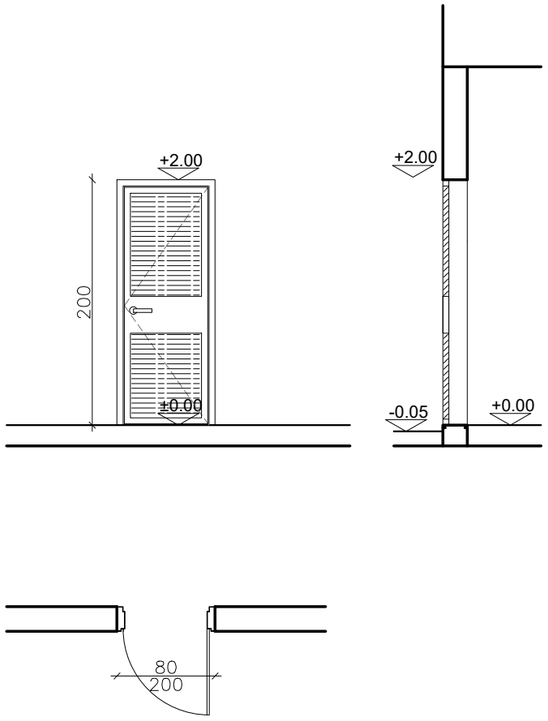	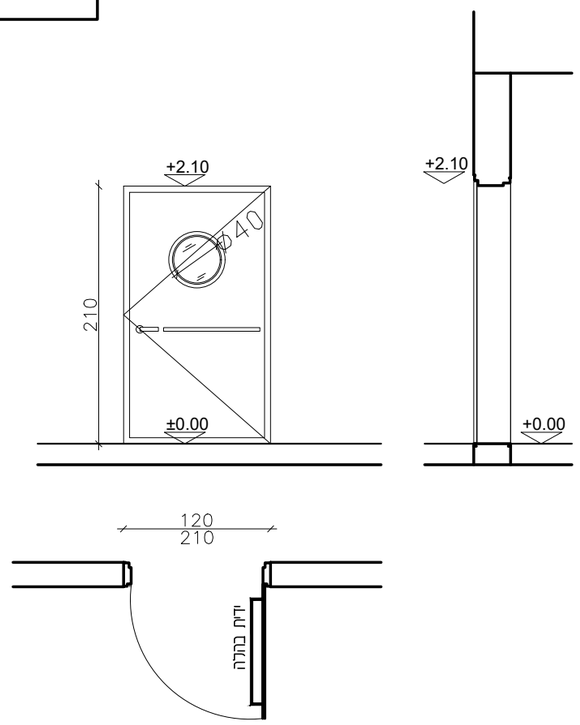	תיאור גרפי
דלת פלדה חד כנפית , דלת עשוי מתריס רפפה צבוע תנור , משקוף פח מכופף בעובי 1.50 מ"מ .		דלת פלדה חד כנפית חסינת אש לפי ת"י 1212 במידות 120/210 ס"מ עם ידית בהלה . לוחות פלדה מגולוונים בעובי 1.5 מ"מ, עם מילוי צמר סלעים, בנוסף לצוהר זכוכית חסינה בקוטר 40 ס"מ משקוף בעובי 2 מ"מ. P.V.C היקפי	תיאור מילולי
80/200 ס"מ, חלוקה לפי שרטוט.		120/210 ס"מ, חלוקה לפי שרטוט.	מידות
1 יח'		15 יח'	כמות
צביעה בתנור, גוון בהתאם לבחירת אדריכל		צביעה בתנור, גוון בהתאם לבחירת אדריכל	גמר
			זיגוג
מנעול צילנדרי מעצור עליון מגנטי, מגן אצבעות דוגמת שהרבאני. עומד בת"י 6185.		מנעול צילנדרי עם פרפר אביזר לבלימת וקביעת הדלת, מחזיר דלת הידראולי (מותאם לעבודה מאומצת), מעצור עליון מגנטי, מגן אצבעות דוגמת שהרבאני. עומד בת"י 6185.	פירזול

הערות:
- על הקבלן להכין תכניות ופרטי ביצוע אשר יוגשו לבדיקה ולאישור יועץ הנגישות והאדריכל לפני היצור.
- במקרה של אי התאמה/סתירה בין התיאור לתקן, הקובע הוא התקן. באחריות הקבלן לעמוד בכל התקנים הנדרשים.
- כל מידות הפתחים הן מידות פתח בנייה.
- יש לספק "רב מפתח" (מאסטר-קי) המתאים לכל המנעולים.

שם:	רשימת מסגרות
מס' גליון:	RS-MS-05
קנה מידה:	1:50
מס' עבודה:	87/019
מהדורה:	01
תאריך:	11/11/2024
שם:	בית ספר מפתן 2 - 18 כיתות - רחובות
מזמין:	עיריית רחובות
אדריכל אחראי:	חג'אג' קאסם
קובץ:	DA-87019-01

דאטום מהנדסים בע"מ
מבנים | תשתיות | פיתוח | אקוסטיקה
Tel: 04-6419957 | Fax: 04-6411646 | Kfar Kana 16930 | P.O.Box: 192
E-Mail: Datum@datum-eng.com

	מ 11 דלת דו כנפית ח' משאבות 180/210 ס"מ	מ 12 חלון רפפה - שחרור עשן חדר מדרגות 180/60 ס"מ
תיאור גרפי	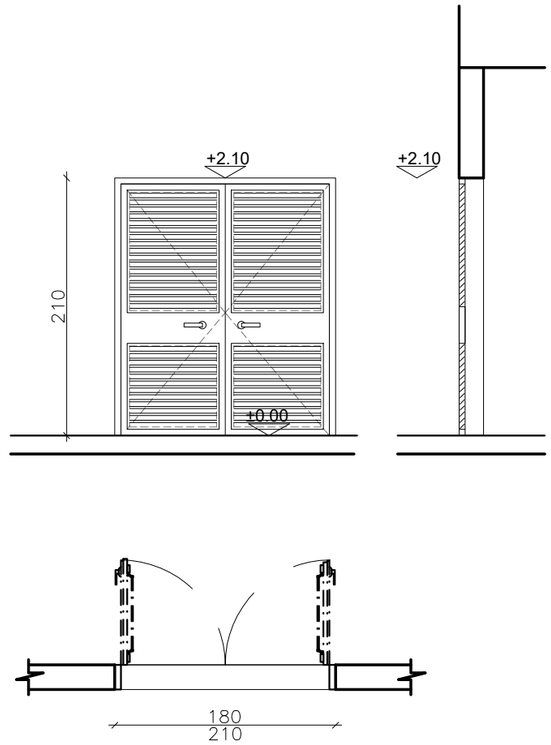	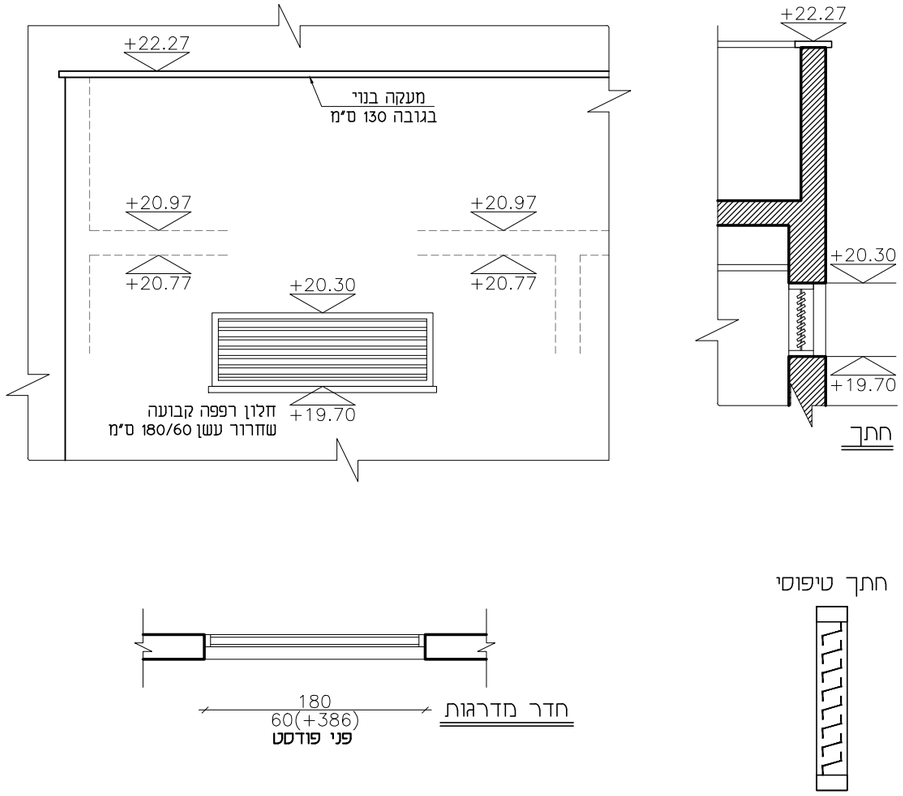
תיאור מילולי	דלת רפפה (פלדלת) מפלדה מגולוונת עובי 1.25 מ"מ ,עם חיזוקים פנימיים באינסרט תחתון טלסקופי מתכוונן לשליטה על גובה הדלת, ידית בהלת בנוסף לידית פלדה מחופה פלסטיק בגוון שחור, קבועה או נעה. לרבות משקוף מגולוון בעובי 1.50 מ"מ עם חלון רפפה שחרור עשן	תריס (רפפה) קבוע לאוורור / שחרור עשן , עשוי מפח מגולוון בעובי 1.5 מ"מ . 180/60 ס"מ.
מידות	180/210 ס"מ, חלוקה לפי שרטוט.	1 יח'
כמות	1 יח'	
גמר	צבעי אבקה עפ"י קטלוג *RAL*, גוון בהתאם לבחירת אדריכל	גוון בהתאם לבחירת אדריכל
זיגוג		
פירזול	מנגנון נעילה וצילינדר כפתור, אביזר לבלימת וקביעת הדלת, מחזיר דלת הידראולי (מותאם לעבודה מאומצת) מעצור עליון מגנטי . ומתאם לסגירת כנפי הדלת זו על גבי זו.	בהתאם ליצרן ובאישור האדריכל.

הערות:
- על הקבלן להכין תכניות ופרטי ביצוע אשר יוגשו לבדיקה ולאישור יועץ הנגישות והאדריכל לפני היצור.
- במקרה של אי התאמה/סתירה בין התיאור לתקן, הקובע הוא התקן. באחריות הקבלן לעמוד בכל התקנים הנדרשים.
- כל מידות הפתחים הן מידות פתח בנייה.
- יש לספק "רב מפתח" (מאסטר-קי) המתאים לכל המנעולים.
- אינדקס הבידוד של הדלתות לא יפחת מ-rw=30db(a).

נושא:	רשימת מסגרות
מס' גליון:	RS-MS-06
קנה מידה:	1:50
קובץ:	DA-87019-01
אדריכל אחראי:	חג'אג' קאסם
מזמין:	עיריית רחובות
מס' עבודה:	87/019
מהדורה:	01
תאריך:	11/11/2024

בית ספר מפתן 2 - 18 כיתות - רחובות

מתקנים מהנדסים בע"מ
דאטום אינג'ינירינג בע"מ
Tel: 04-6419957 | Fax: 04-6416646 | Kfar Kana 16930 | P.O.Box: 132
E-Mail: Datum@datum-eng.com

	מאחז יד בחדרי מדריגות (מ/13)	ידית אחיזה מתרוממת לשרותי נכים (מ/14)
תיאור גרפי	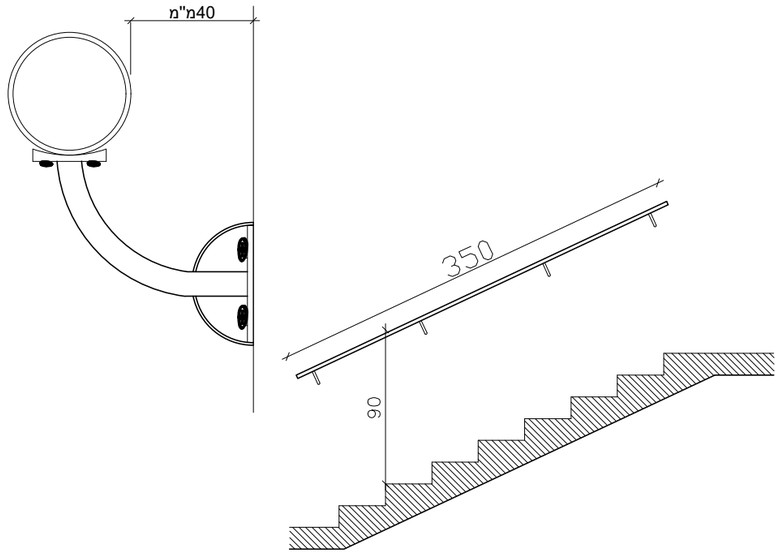	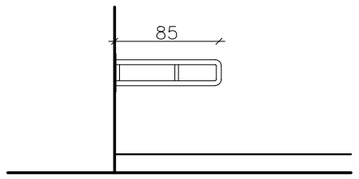
תיאור מילולי	מאחז יד מצינור פלדה מגולוון וצבוע בתנור , בקוטר 1 1/2" לרבות חיזוקים לקיר/מעקה ורוזטות לכיסוי החיבור	ידית אחיזה (מתרוממת / קבועה) מניקל בציפוי פלסטי בטבילה. לפי מפרט יצרן והוראות יועץ הנגישות.
מידות	גובה 90 ו 70 ס"מ	85 ס"מ
כמות	225 מ"א	5 יח' מתרוממת 1 יח' קבועה
גמר	צביעה בתנור, גוון בהתאם לבחירת אדריכל	ציפוי פלסטי, גוון בהתאם לבחירת אדריכל
זיגוג		
פירזול	אביזרי החיבור, בהתאם להוראות יצרן ובאישור האדריכל.	אביזרי החיבור לקיר, בהתאם להוראות יצרן ובאישור האדריכל.

הערות:
- על הקבלן להכין תכניות ופרטי ביצוע אשר יוגשו לבדיקה ולאישור יועץ הנגישות והאדריכל לפני היצור.
- במקרה של אי התאמה/סתירה בין התיאור לתקן, הקובע הוא התקן. באחריות הקבלן לעמוד בכל התקנים הנדרשים.
- כל מידות הפתחים הן מידות פתח בנייה.
- יש לספק "רב מפתח" (מאסטר-קי) המתאים לכל המנעולים.
- אינדקס הבידוד של הדלתות לא יפחת מ-(rw=30db(a.

בית ספר מפתן 2 - 18 כיתות - רחובות

נושא: רשימת מסגרות

מס' גליון:	RS-MS-07
קנה מידה:	1:50
מס' עבודה:	87/019
מהדורה:	01
תאריך:	11/11/2024
מזמין:	עיריית רחובות
אדריכל אחראי:	חג'אג' קאסם
קובץ:	DA-87019-01

דאטום מהנדסים בע"מ
תכנון אדריכלי וניהול פרוייקטים
Tel: 04-6419957 | Fax: 04-6416646 | Kfar Kana 16930 | P.O.Box: 132
E-Mail: Datum@datum-eng.com

	מ 15 ידית אחיזה קבועה לתא שרותי נכים ולכסא כימי בממ"מ	מ 16 ארונות פח
תיאור גרפי	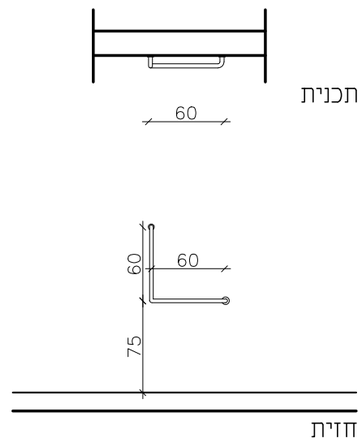	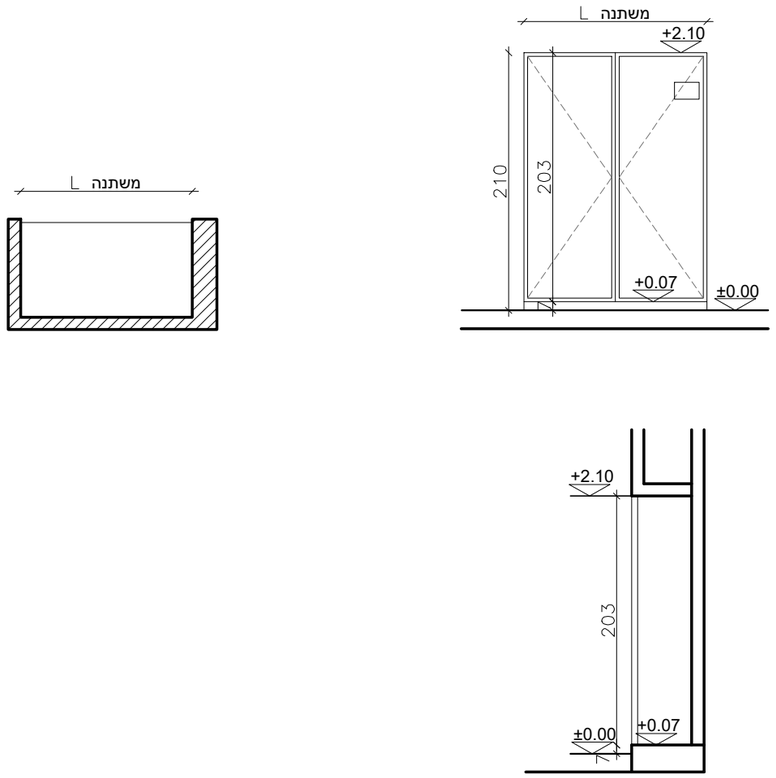
תיאור מילולי	ידית אחיזה בצורת L קבועה במידות 60/60 ס"מ מניקל בציפוי פלסטי בטבילה. לפי מפרט יצרן והוראות יועץ הנגישות.	דלת לארון חשמל, כיבוי אש, תקשורת ונקיון (בהתאם לתכניות) מפח מגולוון צבוע תנור בעובי 1.5 מ"מ הדלת מורכבת בנישה בנויה, עם מדרגה בגובה 7 ס"מ. עם סוגר קפיצי שקוע
מידות	60/60 ס"מ	רוחב משתנה בהתאם לתכניות, גובה 210 ס"מ
כמות	9 יח'	21 יח' בסה"כ 32.00 מ"א
גמר	ציפוי פלסטי, גוון בהתאם לבחירת אדריכל	צביעה בתנור, גוון בהתאם לבחירת אדריכל
זיגוג		
פירזול	אביזרי החיבור לקיר, בהתאם להוראות יצרן ובאישור האדריכל.	פח מכופף 1.5 מ"מ מגולוון, צירים סמויים בתוך הכנף לפי מפרט יצרן , ידית שקועה מנעול צילנדר פתוחת מאסטר בהתאם ליצרן ובאישור האדריכל,יועץ חשמל ובטיחות .

הערות:
- על הקבלן להכין תכניות ופרטי ביצוע אשר יוגשו לבדיקה ולאישור יועץ הנגישות והאדריכל לפני היצור.
- במקרה של אי התאמה/סתירה בין התיאור לתקן, הקובע הוא התקן. באחריות הקבלן לעמוד בכל התקנים הנדרשים.
- כל מידות הפתחים הן מידות פתח בנייה.
- יש לספק "רב מפתח" (מאסטר-קי) המתאים לכל המנעולים.
- אינדקס הבידוד של הדלתות לא יפחת מ-rw=30db(a).

בית ספר מפתן 2 - 18 כיתות - רחובות

שם:	רש.מת מסגרות
מס' גליון:	RS-MS-08
קנה מידה:	1:50
עמוד:	עיריית רחובות
אדריכל אחראי:	חגאי קאסם
תאריך:	DA-87019-01
מס' עבודה:	87/019
מהדורה:	01
תאריך:	11/11/2024

דאטום מהנדסים בע"מ
תכנון אדריכלי וניהול פרוייקטים
Tel: 04-6419957 | Fax: 04-6416646 | Kfar Kana 16930 | P.O.Box: 132
EMail: Datum@datum-eng.com

	מעקה בגובה 130 ס"מ (מ/17)	מעקה מדרגות בגובה 110 ס"מ (מ/18)
תיאור גרפי	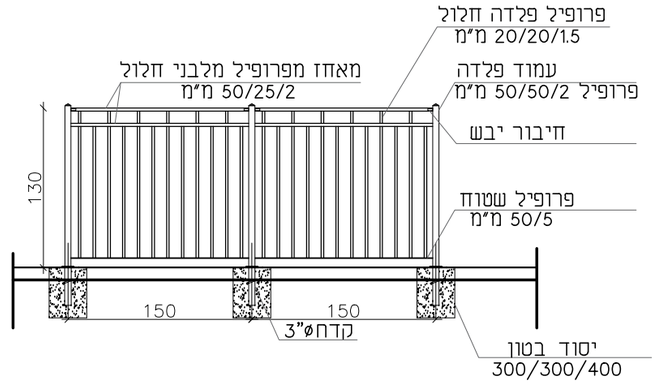 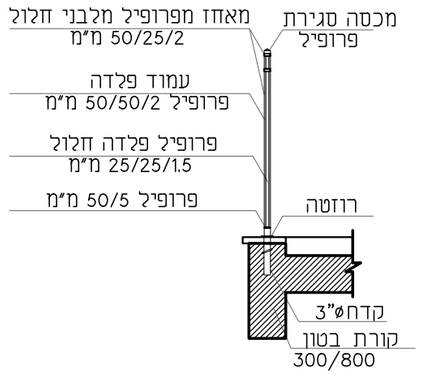	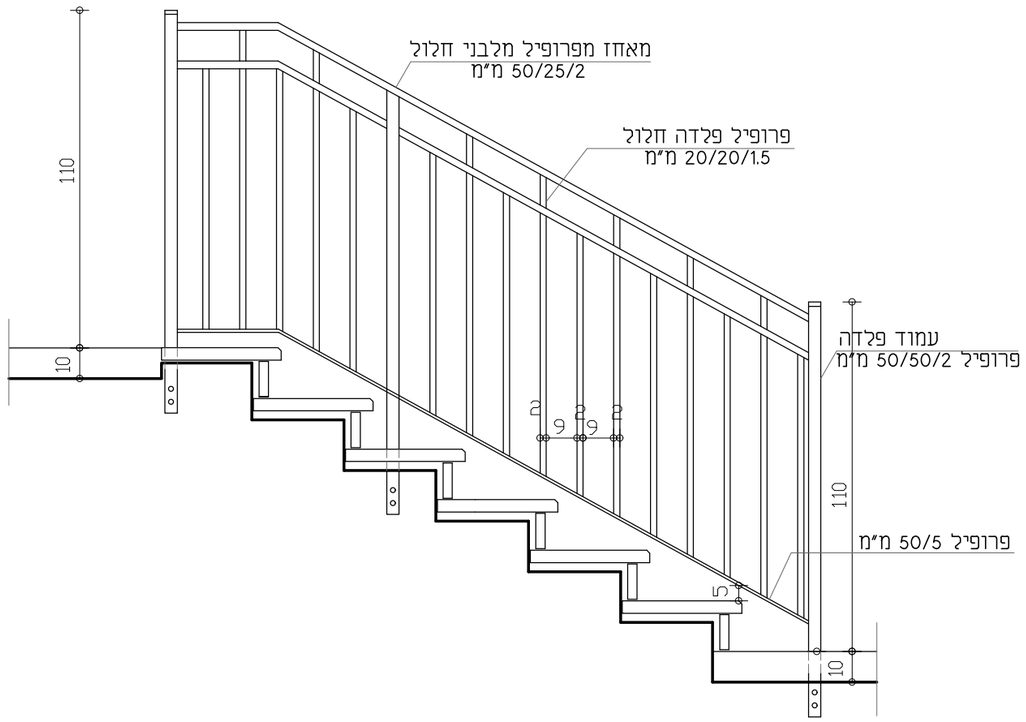
תיאור מילולי	מעקה פלדה אופקי / משופע בגובה 130 ס"מ, דגם תוצרת חב' מנרב "אורלי" או ש"ע. מיועד לביצוע בחלקים כפולים, מרפסות חיצוניות וחדרי מדרגות.	מעקה בגובה 110 ס"מ ,דגם 6001 תוצרת אורלי או ש"ע מיועד לביצוע בחלקים כפולים, מרפסות חיצוניות וחדרי מדרגות.
מידות	גובה 130 ס"מ	גובה 110 ס"מ
כמות	16.20 מ'א	72.80 מ'א
גמר	מעקה מגולוון באבץ חם וצבוע תנור, גוון בהתאם לבחירת אדריכל	צביעה בתנור, גוון בהתאם לבחירת אדריכל
זיגוג		
פירזול	אביזרי החיבור, בהתאם להוראות יצרן ובאישור האדריכל.	אביזרי החיבור, בהתאם להוראות יצרן ובאישור האדריכל.

הערות:
- על הקבלן להכין תכניות ופרטי ביצוע אשר יוגשו לבדיקה ולאישור יועץ הנגישות והאדריכל לפני היצור.
- במקרה של אי התאמה/סתירה בין התיאור לתקן, הקובע הוא התקן. באחריות הקבלן לעמוד בכל התקנים הנדרשים.
- כל מידות הפתחים הן מידות פתח בנייה.
- יש לספק "רב מפתח" (מאסטר-קי) המתאים לכל המנעולים.
- אינדקס הבידוד של הדלתות לא יפחת מ-rw=30db(a).

בית ספר מפתן 2 - 18 כיתות - רחובות

רשימת מסגרות

נושא:	רשימת מסגרות
מס' גליון:	RS-MS-09
קנה מידה:	1:50
נמוך:	עיריית רחובות
אדריכל אחראי:	חגאי קאסם
קובץ:	DA-87019-01
מס' עבודה:	87/019
מהדורה:	01
תאריך:	11/11/2024

דאטום מהנדסים בע"מ
תכנון אדריכלי וניהול פרויקטים
Tel: 04-6419957 | Fax: 04-6417646 | Kfar Kana 16930 | P.O.Box: 192
E.Mail: Datum@datum-eng.com

	מעקה בטיחות בגובה 60 ס"מ (מ 19)	חלון רפפה - שחרור עשן מעלית / חדר מדרגות 140/60 ס"מ (מ 20)
תיאור גרפי	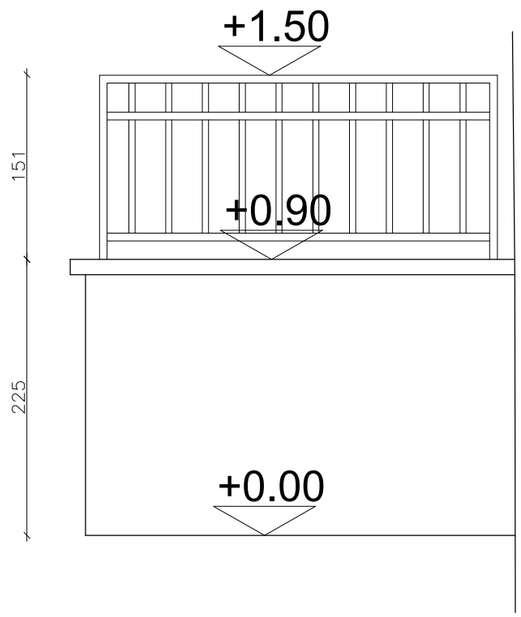	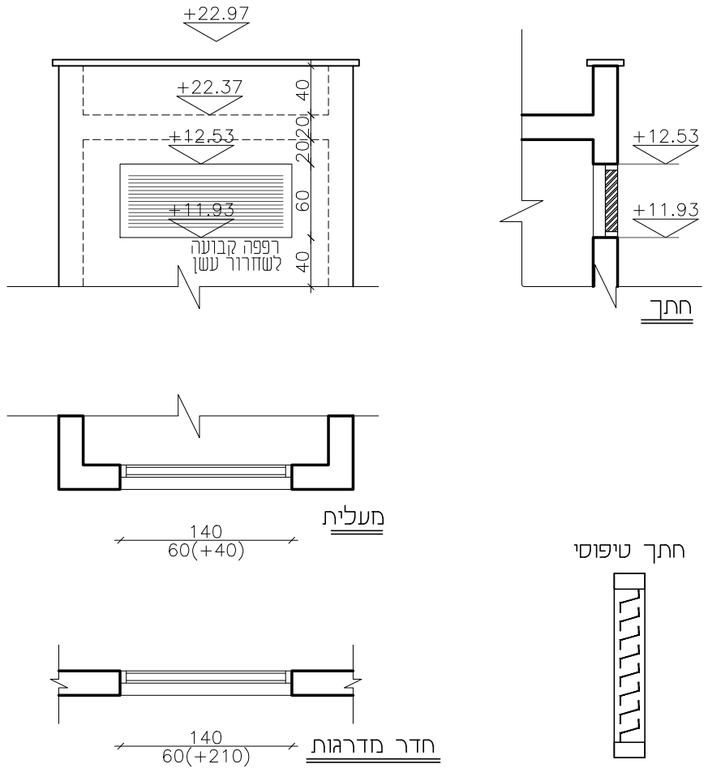
תיאור מילולי	מעקה בגובה 60 ס"מ, דגם מנרב חברת גדרות אורלי בע"מ או ש"ע מיועד לביצוע בחלקים כפולים,מרפסות , ...	תריס (רפפה) קבוע לאוורור / שחרור עשן , עשוי מפח מגולוון בעובי 1.5 מ"מ .
מידות	גובה 130 ס"מ	140/60 ס"מ.
כמות	37.50 מ'א	4 יח'
גמר	מעקה מגולוון באבץ חם וצבוע תנור, גוון בהתאם לבחירת אדריכל	גוון בהתאם לבחירת אדריכל
זיגוג		
פירזול	אביזרי החיבור, בהתאם להוראות יצרן ובאישור האדריכל.	בהתאם ליצרן ובאישור האדריכל.

הערות:
- על הקבלן להכין תכניות ופרטי ביצוע אשר יוגשו לבדיקה ולאישור יועץ הנגישות והאדריכל לפני היצור.
- במקרה של אי התאמה/סתירה בין התיאור לתקן, הקובע הוא התקן. באחריות הקבלן לעמוד בכל התקנים הנדרשים.
- כל מידות הפתחים הן מידות פתח בנייה.
- יש לספק "רב מפתח" (מאסטר-קי) המתאים לכל המנעולים.

בית ספר מפתן 2 - 18 כיתות - רחובות

נושא: רשימת מסגרות

מס' גליון: RS-MS-10	קנה מידה: 1:50
אדריכל אחראי: חו'אד קאסם	קובץ: DA-87019-01
מהדורה: 01	תאריך: 11/11/2024

מזמין: עיריית רחובות

מס' עבודה: 87/019

דאטום מהנדסים בע"מ
תכנון אדריכלי וניהול פרוייקטים
Tel: 04-6419957 | Fax: 04-6411646 | Kfar Kana 16930 | P.O.Box: 132
E-Mail: Datum@datum-eng.com

דלת ביתן שומיר 90/210 ס"מ

מ 21

תיאור גרפי

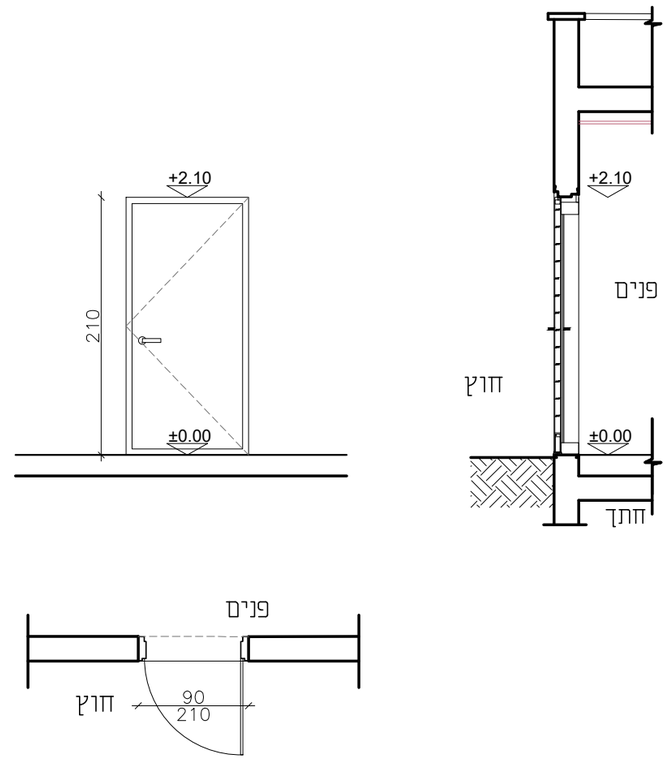

תיאור מילולי	דלת פלדה ביטחונית למוסדות חינוך , חד כנפית דגם "אלפא דלתא" במידות 90/210 ס"מ, פתיחה צירית כנף הדלת עשויה משני לוחות פלדה מגולוונת בעובי 1.2 מ"מ עם מילוי פוליאוריטן מוקצף הדלת כוללת משקוף פח מגולוון בעובי 1.5 מ"מ , ואביזרי ביטחות נילווים, לרבות פרופיל ציר אלומיניום מעוגל החובק את הכנף (למניעת החדרת אצבעות משני צידי הדלת) ומכיל מנגנון ריסון נסתר ידיות דגם "טופ" , אטם גומי היקפי כפול , וגימור בצבע תנור גווני ראל (RAL)לפי בחירת האדריכל הכל בהתאם ת"י 5044/6185 וכולל כל אביזרי הקצה וההתקנה .
מידות	90/210 ס"מ .
כמות	1 יח'
גמר	צביעה בתנור, גוון בהתאם לבחירת אדריכל
דיגוג	
פירזול	צילינדר ביטחון העומד בתקן ת"י 5044 ומנעול פרפר דלת עם מגן אצבעות בנוי , ומנגנון ריסון סמוי ומגן תחתון, מנעול פאניק וידיות "HEAVY DUTY"

הערות:
- על הקבלן להכין תכניות ופרטי ביצוע אשר יוגשו לבדיקה ולאישור יועץ הנגישות והאדריכל לפני היצור.
- במקרה של אי התאמה/סתירה בין התיאור לתקן, הקובע הוא התקן. באחריות הקבלן לעמוד בכל התקנים הנדרשים.
- כל מידות הפתחים הן מידות פתח בנייה.
- יש לספק "רב מפתח" (מאסטר-קי) המתאים לכל המנעולים.

בית ספר מפתן 2 - 18 כיתות - רחובות

נושא:	רשימת מסגרות
קנה מידה:	1:50
מס' גליון:	RS-MS-11
גיבוש:	
אדריכל אחראי:	חג'אג' קאסם
מהנדס:	עירריית רחובות
מס' עבודה:	87/019
מהדורה:	01
תאריך:	11/11/2024
	DA-87019-01

דאטום מהנדסים בע"מ
תכנון אדריכלי וניהול פרוייקטים
Tel: 04-6419957 | Fax: 04-6411646 | Kfar Kana 16930 | P.O.Box: 182
E.Mail: Datum@datum-eng.com

רשימת נגרות

מס' פריט	תאור	כמות
נ-01	דלת מחיצת הממ"מ 90/210 ס"מ	2 יחי'
נ-02	דלת תא שירותים נגיש 100/210 ס"מ	5 יחי'
נ-03	דלת שירותים וחדר תקשורת 100/210 ס"מ	7 יחי'
נ-04	דלת שירותי צוות 80/210 ס"מ קומה ב' ו ביתן שומר	3 יחי'
נ-05	טרספה שירותים צוות קומת קרקע	1 יחי'
נ-06	טרספה שירותי גנים	2 יחי'
נ-07	טרספה שירותים ילדים 300/170	4 יחי'
נ-08	דלתות כיתות לימוד	18 יחי'
נ-09	לוח כתיבה 360/120 ס"מ	16 יחי'
נ-10	מתלה בגדים ותיקים לחדרי כיתות 400/15 ס"מ	16 יחי'
נ-11	מתלה בגדים כיתות גנים 2(200/15) ס"מ	2 יחי'
נ-12	לוח נעיצה 200/120 ס"מ	51 יחי'
נ-13	לוח מודעות 80/120 ס"מ	28 יחי'
נ-14	סרגל הגנה לקירות	680 מ"א
נ-15	ארון כיתה	14 יחי'
נ-16	ארון כיתה	2 יחי'
נ-17	ארון כיור חדר אב בית ו אחות 130/60/75 ס"מ	2 יחי'
נ-18	ארון מטבח בחדר מורים ומזכירות	2 יחי'
נ-19	ארון כיור כיתת גנים 120/60/90 ו 120/60/60 ס"מ	2 יחי'

מס' פריט	תאור	כמות

הערות:
- על הקבלן להכין תכניות ופרטי ביצוע אשר יוגשו לבדיקה ולאישור יועץ הנגישות והאדריכל לפני היצור.
- במקרה של אי התאמה/סתירה בין התיאור לתקן, הקובע הוא התקן. באחריות הקבלן לעמוד בכל התקנים הנדרשים.
- כל מידות הפתחים הן מידות פתח בנייה.
- עובי וסוג הזכוכית יהיה ע"פ שטח הזיגוג ובהתאם לת"י 1099 ות"י 938 וכל חלקיהם.
- יש לספק "רב מפתח" (מאסטר-קי) המתאים לכל המנעולים.

בית ספר מפתן 2 - 18 כיתות - רחובות

נושא: רשימת נגרות

מס' גליון: RS-NG-00

קנ"מ: 1:50

מס' עבודה: 87/019

עיריית רחובות

מוסיון:

מהדורה: 01

אדריכל אחראי: חגאי קאסם

קובץ: DA-87019-01

תאריך: 11/11/2024

דאטום מהנדסים בע"מ
תכנון אדריכלי וניהול פרוייקטים
Tel: 04-6499957 | Fax: 04-6419646 | Kfar Kana 16930 | P.O.Box: 132
E.Mail: Datum@datum-eng.com

	דלת מחיצת הממ"מ 90/210 ס"מ (01-ן)	דלת תא שירותים נגיש 100/210 ס"מ (02-ן)
תיאור גרפי	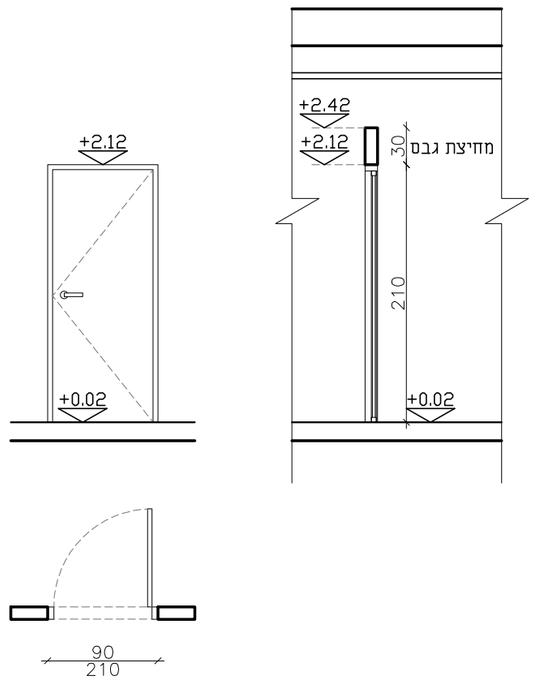	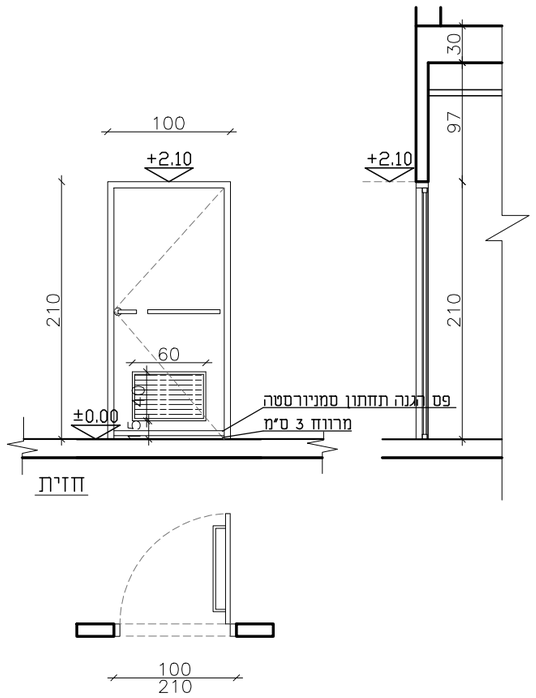
תיאור מילולי	דלת עץ פורמיקה מוסדית דלת רב בריח או ש"ע , כנף עץ מילוי פלקסבורד , עטופים בשני פלטות ***MDF*** כולל פורמייקה 0.80 מ"מ בכישה חמה , מסגרת עץ קנט בוק פנימית (סמויה) או חיצונית (גלוי) בהיקף הדלת.	דלת עץ פורמיקה מוסדית דלת רב בריח או ש"ע , כנף עץ מילוי פלקסבורד , עטופים בשני פלטות ***MDF*** כולל פורמייקה 0.80 מ"מ בכישה חמה , מסגרת עץ קנט בוק פנימית (סמויה) או חיצונית (גלוי) בהיקף הדלת.עם תריס רפפה במידות 40/60 ס"מ מאלמיניום
מידות	90/210 ס"מ	100/210 ס"מ
כמות	2 יח'	5 יח'
גמר	ציפוי פורמיקה לפי בחירת אדריכל	ציפוי פורמיקה לפי בחירת אדריכל
משקוף	משקוף פח 1.5 מ"מ כולל טאם היקפי	משקוף פח 1.5 מ"מ כולל טאם היקפי
פירזול	צילנדר עם מסטר קיי , מנעול פאניק עם ידית מנוף , סטופר קיר לכנף מסוג hoger 255s ובולם חצי כדור נירוסטה , מחזיר שמן הידראולי , מגן אצבעות	צילנדר עם מסטר קיי , צילנדר עם מסטר קיי , מנעול פאניק עם ידית מנוף , סטופר קיר לכנף מסוג hoger 255s ובולם חצי כדור נירוסטה , מחזיר שמן הידראולי , מגן אצבעות

הערות:
- על הקבלן להכין תכניות ופרטי ביצוע אשר יוגשו לבדיקה ולאישור יועץ הנגישות והאדריכל לפני היצור.
- במקרה של אי התאמה/סתירה בין התיאור לתקן, הקובע הוא התקן. באחריות הקבלן לעמוד בכל התקנים הנדרשים.
- כל מידות הפתחים הן מידות פתח בנייה.
- עובי וסוג הזכוכית יהיה ע"פ שטח הזיגוג ובהתאם לת"י 1099 ות"י 938 וכל חלקיהם.
- יש לספק "רב מפתח" (מאסטר-קי) המתאים לכל המנעולים.

בית ספר מפתן 2 - 18 כיתות - רחובות

נושא: רשימת נגרות

מס' גיליון:	RS-NG-01
קנה מידה:	1:50
מזמין:	עיריית רחובות
קובץ:	אדריכל אחראי: חן יאיר קאסם
	DA-87019-01
מס' עבודה:	87/019
מהדורה:	01
תאריך:	11/11/2024

דאטום מהנדסים בע"מ
תכנון אדריכלי וניהול פרוייקטים
Tel: 04-6419957 | Fax: 04-6416646 | Kfar Kana 16930 | P.O.Box: 132
E.Mail: Datum@datum-eng.com

	דלת שירותים וחדר תקשורת 100/210 ס"מ (03-ן)	דלת שירותי צוות ושירותי ביתן שומר 80/210 ס"מ (04-ן)
תיאור גרפי	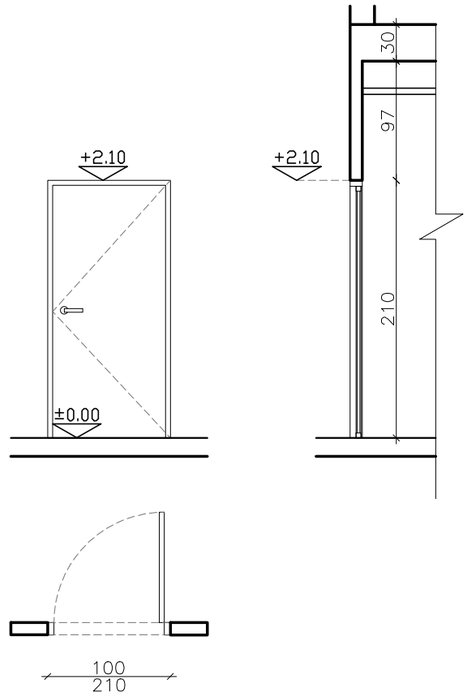	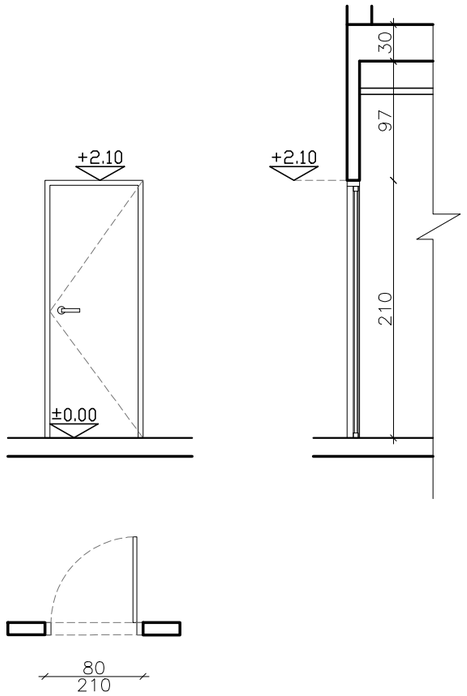
תיאור מילולי	דלת עץ פורמיקה מוסדית דלת רב בריח או ש"ע , כנף עץ מילוי פלקסבורד , עטופים בשני פלטות ***MDF*** כולל פורמייקה 0.80 מ"מ בכישה חמה , מסגרת עץ קנט בוק פנימית (סמויה) או חיצונית (גלוי) בהיקף הדלת.	דלת עץ פורמיקה מוסדית דלת רב בריח או ש"ע , כנף עץ מילוי פלקסבורד , עטופים בשני פלטות ***MDF*** כולל פורמייקה 0.80 מ"מ בכישה חמה , מסגרת עץ קנט בוק פנימית (סמויה) או חיצונית (גלוי) בהיקף הדלת.
מידות	100/210 ס"מ	80/210 ס"מ
כמות	7 יח'	3 יח'
גמר	ציפוי פורמיקה לפי בחירת אדריכל	ציפוי פורמיקה לפי בחירת אדריכל
משקוף	משקוף פח 1.5 מ"מ כולל טאם היקפי	משקוף פח 1.5 מ"מ כולל טאם היקפי
פירזול	צילנדר עם מסטר קיי , צילנדר עם מסטר קיי , מנעול פאניק עם ידית מנוף , סטופר קיר לכנף מסוג hoger 255s ובולם חצי כדור נירוסטה , מחזיר שמן הידראולי , מגן אצבעות	צילנדר עם מסטר קיי , צילנדר עם מסטר קיי , מנעול פאניק עם ידית מנוף , סטופר קיר לכנף מסוג hoger 255s ובולם חצי כדור נירוסטה , מחזיר שמן הידראולי , מגן אצבעות

הערות:
- על הקבלן להכין תכניות ופרטי ביצוע אשר יוגשו לבדיקה ולאישור יועץ הנגישות והאדריכל לפני היצור.
- במקרה של אי התאמה/סתירה בין התיאור לתקן, הקובע הוא התקן. באחריות הקבלן לעמוד בכל התקנים הנדרשים.
- כל מידות הפתחים הן מידות פתח בנייה.
- עובי וסוג הזכוכית יהיה ע"פ שטח הזיגוג ובהתאם לת"י 1099 ות"י 938 וכל חלקיהם.
- יש לספק "רב מפתח" (מאסטר-קי) המתאים לכל המנעולים.

בית ספר מפתן 2 - 18 כיתות - רחובות

נושא: רשימת נגרות

מס' גליון: RS-NG-02

קנה מידה: 1:50

מומיו: עיריית רחובות

אדריכל אחראי: חג'אג' קאסם

קובץ: DA-87019-01

מס' עבודה: 87/019

מהדורה: 01

תאריך: 11/11/2024

דאטום מהנדסים בע"מ
מתכננים, יועצים, מודדים
Tel: 04-6419957 | Fax: 04-6411646 | Kfar Kana 16930 | P.O.Box: 132
E.Mail: Datum@datum-eng.com

	J-05 טרספה שירותים צוות קומת קרקע	J-06 טרספה שירותי גנים
תיאור גרפי	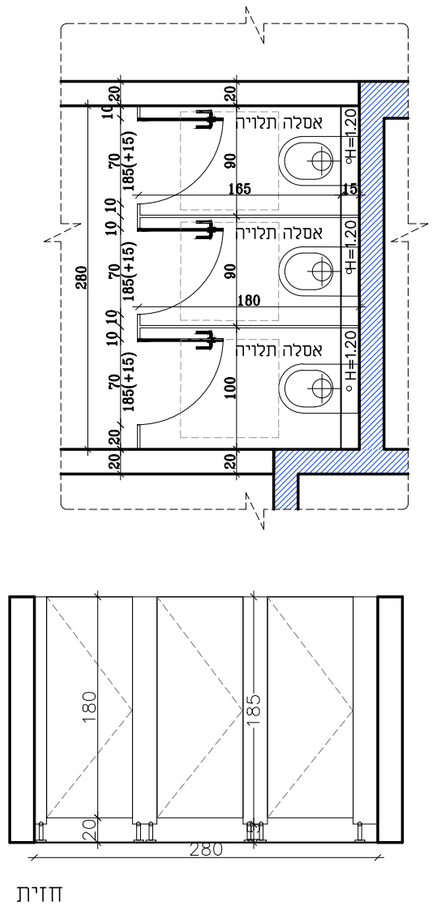	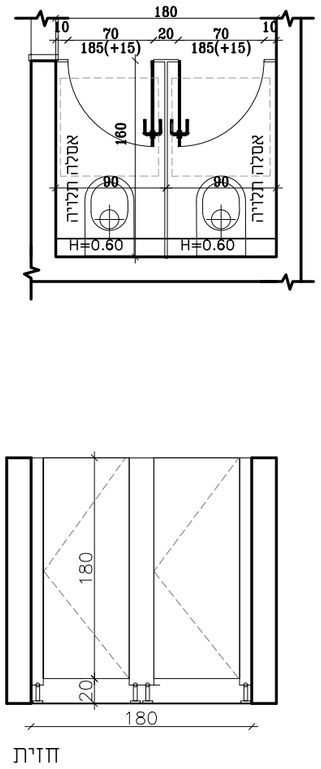
תיאור מילולי	מערכת תא שירותים עשויה H.P.L "טרספה" בעובי 12 מ"מ בשילוב פירזול מתכת מצופה פלסטיק , מורכב מ-2 מחיצות ו 3- דלתות ל 3 תאים, רגליים : מתכוננות מפלסטיק עם בורג נירוסטה גובה 200 ס"מ כולל 20 ס"מ הגבהה לרבות מגן אצבעות חרושתי בנוי בהכף הדלתות , פרזול עליון: פרופיל עליו מאלומיניום צבוע בצבע אפוקסי בתנור , חיבור לקיר : פרופיל אלומיניום בצורת "U"צבוע בצבע אפוקסי , צירים : לכל דלת שלושה צירים העשויים מפלסטיק מוזרק על בסיס מתכת מצופה אבץ חם ,הצירים בעלי מנגנון סגירה עצמית המבטיתים בגירה אוטומטית של הדלת לאחר פתיחה . מנעול משולב ידית : מנעול בטיחותי המאפשר פתיחה חירום מבחוץ, צבע תיאום למסגרת ולידיות , למנעול סימון פנוי/תפוס. גומי מיוחדת לטריקה שקטה : בכל דלת מורכב גומי מיוחדת המאפשרת סגירה רכה ושטקה.	מערכת תא שירותים עשויה H.P.L "טרספה" בעובי 12 מ"מ בשילוב פירזול מתכת מצופה פלסטיק , מורכב ממחיצה ו 2- דלתות ל 2 תאים, רגליים : מתכוננות מפלסטיק עם בורג נירוסטה גובה 200 ס"מ כולל 20 ס"מ הגבהה לרבות מגן אצבעות חרושתי בנוי בכהף הדלתות , פרזול עליון: פרופיל עליו מאלומיניום צבוע בצבע אפוקסי בתנור , חיבור לקיר : פרופיל אלומיניום בצורת "U"צבוע בצבע אפוקסי , צירים : לכל דלת שלושה צירים העשויים מפלסטיק מוזרק על בסיס מתכת מצופה אבץ חם ,הצירים בעלי מנגנון סגירה עצמית המבטיתים בגירה אוטומטית של הדלת לאחר פתיחה . מנעול משולב ידית : מנעול בטיחותי המאפשר פתיחה חירום מבחוץ, צבע תיאום למסגרת ולידיות , למנעול סימון פנוי/תפוס. גומי מיוחדת לטריקה שקטה : בכל דלת מורכב גומי מיוחדת המאפשרת סגירה רכה ושטקה.
מידות	קומפ'	קומפ'
כמות	1 יח'	2 יח'
משקוף	גוון בהתאם לבחירת אדריכל	גוון בהתאם לבחירת אדריכל

הערות:
- על הקבלן להכין תכניות ופרטי ביצוע אשר יוגשו לבדיקה ולאישור יועץ הנגישות והאדריכל לפני היצור.
- במקרה של אי התאמה/סתירה בין התיאור לתקן, הקובע הוא התקן. באחריות הקבלן לעמוד בכל התקנים הנדרשים.
- כל מידות הפתחים הן מידות פתח בנייה.
- עובי וסוג הזכוכית יהיה ע"פ שטח הזיגוג ובהתאם לת"י 1099 ות"י 938 וכל חלקיהם.
- יש לספק "רב מפתח" (מאסטר-קי) המתאים לכל המנעולים.

נושא:	רשימת גברות
מס' גיליון:	RS-NG-03
קנה מידה:	1:50
מתכנן:	עיריית רחובות
אדריכל אחראי:	חג'אג' קאסם
קובץ:	DA-87019-01
מס' עבודה:	87/019
מהדורה:	01
תאריך:	11/11/2024

בית ספר מפתן 2 - 18 כיתות - רחובות

דאטום מהנדסים בע"מ
תכנון אדריכלי וניהול פרוייקטים
Tel: 04-6419957 | Fax: 04-6419646 | Kfar Kana 16990 | P.O.Box. 182
E.Mail: Datum@datum-eng.com

	ן-07 טרספה שירותים ילדים 300/170	ן-08 דלתות כיתות לימוד במידות 105/210 ס"מ
תיאור גרפי	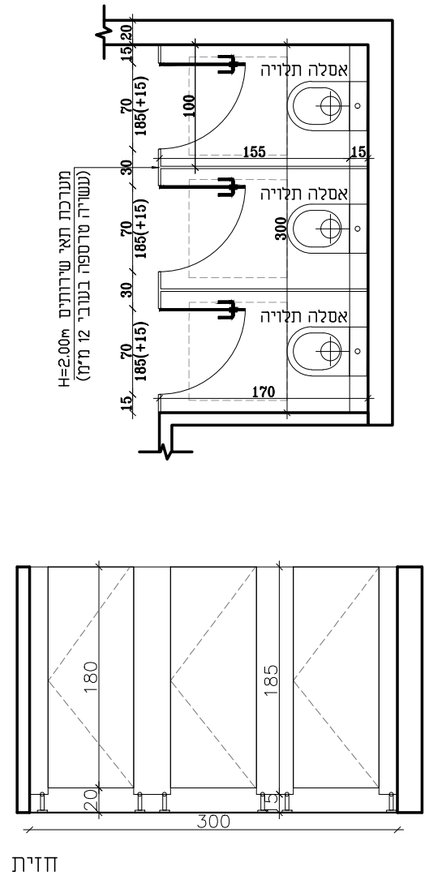	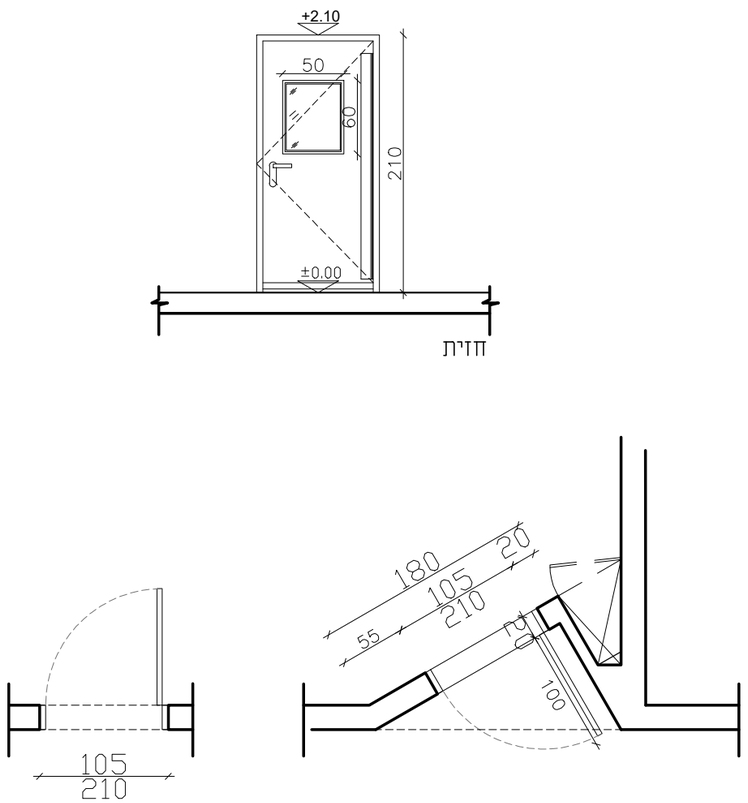
תיאור מילולי	מערכת תא שירותים עשויה H.P.L "טרספה" בעובי 12 מ"מ בשילוב פירזול מתכת מצופה פלסטיק , מורכב מ-2 מחיצות ו 3- דלתות ל 3 תאים, רגליים : מתכוננות מפלסטיק עם בורג נירוסטה גובה 200 ס"מ כולל 20 ס"מ הגבהה לרבות מגן אצבעות חרושתי בנוי בכהף הדלתות , פרזול עליון: פרופיל עליו מאלומיניום צבוע בצבע אפוקסי בתנור , חיבור לקיר : פרופיל אלומיניום בצורת "U"צבוע בצבע אפוקסי , צירים : לכל דלת שלושה צירים העשויים מפלסטיק מוזרק על בסיס מתכת מצופה אבץ חם ,הצירים בעלי מנגנון סגירה עצמית המבטיתים בגירה אוטומטית של הדלת לאחר פתיחה . מנעול משולב ידית : מנעול בטיחותי המאפשר פתיחה חירום מבחוץ, צבע תיאום למסגרת ולידיות , למנעול סימון פנוי/תפוס. גומי מיוחדת לטריקה שקטה : בכל דלת מורכב גומי מיוחדת המאפשרת סגירה רכה ושטקה.	דלת חד כנפית לפתיחה עבור מוסדות חינוך עפ"י תקן 6185, כנף נגרות "אלפא דלתא" למוסדות חינוך תוצרת "דלתות שהרבני" או שו"ע, כנף במילוי 100% פוליאוריתן מוקצף הכוללת פרופיל אלומיניום החובק את הכנף למניעת חדירת אצבעות ומנגנון ריסון מובנה בתוך פרופיל האלומיניום. כולל אטם היקפי עפ"י ת"י 6185 כולל סף אקטיבי תחתון לאקוסטיקה 31DB. גמר : פורמייקה בעובי 2.5 מ"מ גוון לבחירת אדריכל פרופיל אלומיניום גוון לבחירת אדריכל זיגוג: זכוכית 60/50 ס"מ קבועה – שקופה מחוסמת פרזול לפי יצרן מתאים לדלת עפ"י ת"י 6185 למוסדות חינוך ידית דגם "טופ" המתאימה לת"י 6185 למוסדות חינוך צילנדר מסטר ,סטופר סמוי מובנה בתוך פרופיל האלומיניום
מידות	קומפ'	105/210 ס"מ, חלוקה לפי שרטוט.
כמות	4 יח'	18 יח'
משקוף	גוון בהתאם לבחירת אדריכל	משקוף עזר פח מגולוון מ"מ 1.5 לרבות ביטון .

הערות:
- על הקבלן להכין תכניות ופרטי ביצוע אשר יוגשו לבדיקה ולאישור יועץ הנגישות והאדריכל לפני היצור.
- במקרה של אי התאמה/סתירה בין התיאור לתקן, הקובע הוא התקן. באחריות הקבלן לעמוד בכל התקנים הנדרשים.
- כל מידות הפתחים הן מידות פתח בנייה.
- עובי וסוג הזכוכית יהיה ע"פ שטח הזיגוג ובהתאם לת"י 1099 ות"י 938 וכל חלקיהם.
- יש לספק "רב מפתח" (מאסטר-קי) המתאים לכל המנעולים.

בית ספר מפתן 2 - 18 כיתות - רחובות

נושא:	רשימת נגרות
מס' גליון:	RS-NG-04
קנ"מ:	1:50
מס' עבודה:	87/019
מהדורה:	01
תאריך:	11/11/2024
ממיר:	עיריית רחובות
אדריכל אחראי:	חג'אי קאסם
מס' גרסה:	DA-87019-01

דאטום מהנדסים בע"מ
תכנון אדריכלי וניהול פרוייקטים
Tel: 04-6419957 | Fax: 04-6416646 | Kfar Kana 16930 | P.O.Box. 132
EMail: Datum@datum-eng.com

	לוח כתיבה 360/120 ס"מ	מתלה בגדים ותיקים לחדרי כיתות 400/15 ס"מ
	09-ן	10-ן
תיאור גרפי	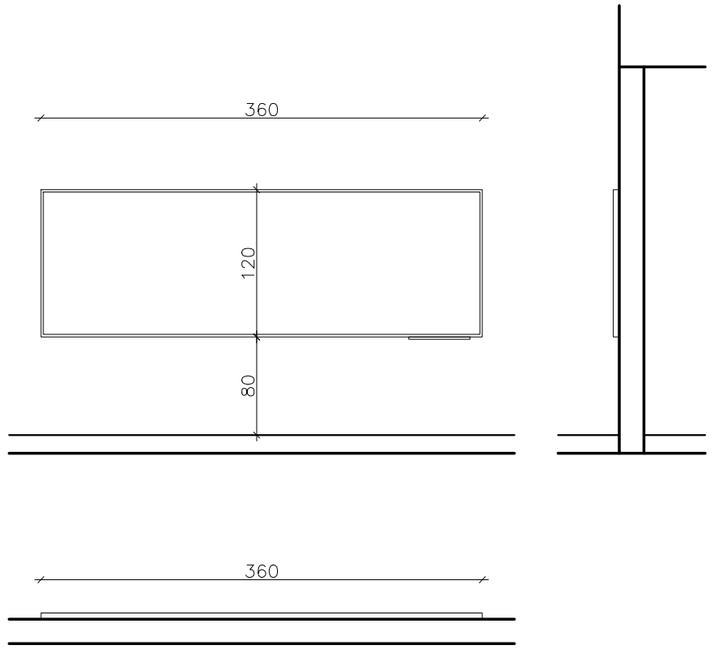	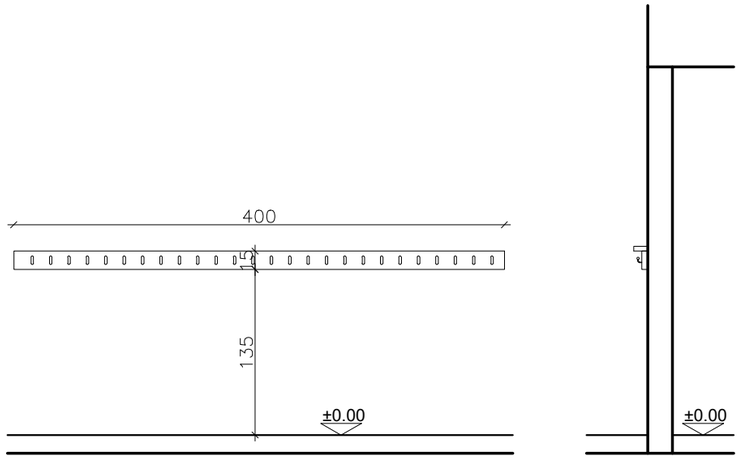
תיאור מילולי	לוח כתיבה מחיק מגנטי מסדרת "מגנטיקו" מחומר עמיד וקשיח ימוקם בגובה 80 ס"מ ממהרצפה, לרבות מסגרת ומגש לטושים מחיקים. משטח עמיד בפני שריפה בטמפ' 150 מעלות לפחות ועמיד בפני שריטות. כולל מסגרת מפס אלומיניום בעובי 1.5 מ"מ וברוחב 20 מ"מ.	מתלה בגדים ותיקים, עשוי עץ בוק מהוקצע ומלוטש עם גמר בייץ ולכה שקופה אל לוח העץ מחוברים ווי תליה אל-חלד ,אורך 400 ס"מ (מרווח בין הקולבין 15 ס"מ)
מידות	360/120 ס"מ	23/150 מ"מ .
כמות	16 יח'	16 יח'
גמר	גוון בהתאם לבחירת אדריכל	גוון בהתאם לבחירת אדריכל
משקוף		
פירזול		

הערות:
- על הקבלן להכין תכניות ופרטי ביצוע אשר יוגשו לבדיקה ולאישור יועץ הנגישות והאדריכל לפני היצור.
- במקרה של אי התאמה/סתירה בין התיאור לתקן, הקובע הוא התקן. באחריות הקבלן לעמוד בכל התקנים הנדרשים.
- כל מידות הפתחים הן מידות פתח בנייה.
- עובי וסוג הזכוכית יהיה ע"פ שטח הזיגוג ובהתאם לת"י 1099 ות"י 938 וכל חלקיהם.
- יש לספק "רב מפתח" (מאסטר-קי) המתאים לכל המנעולים.

בית ספר מפתן 2 - 18 כיתות - רחובות

נושא: רשימת נגרות

מס' גליון: RS-NG-05 | קנה מידה: 1:50

מזמין: עיריית רחובות | אדריכל אחראי: חג'אג' קאסם | קובץ: DA-87019-01

מס' עבודה: 87/019 | מהדורה: 01 | תאריך: 11/11/2024

דאטום מהנדסים בע"מ
תכנון אדריכלי וניהול פרוייקטים
Tel: 04-6419957 | Fax: 04-6416646 | Kfar Kana 16930 | P.O.Box: 132
E-Mail: Datum@datum-eng.com

	מתלה בגדים כיתות גנים (200/15)2 ס"מ	לוח נעיצה 200/120 ס"מ
	11-]	12-]
תיאור גרפי	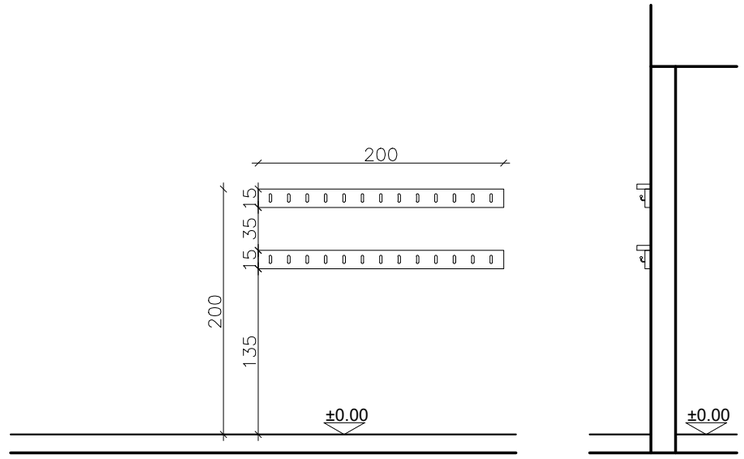	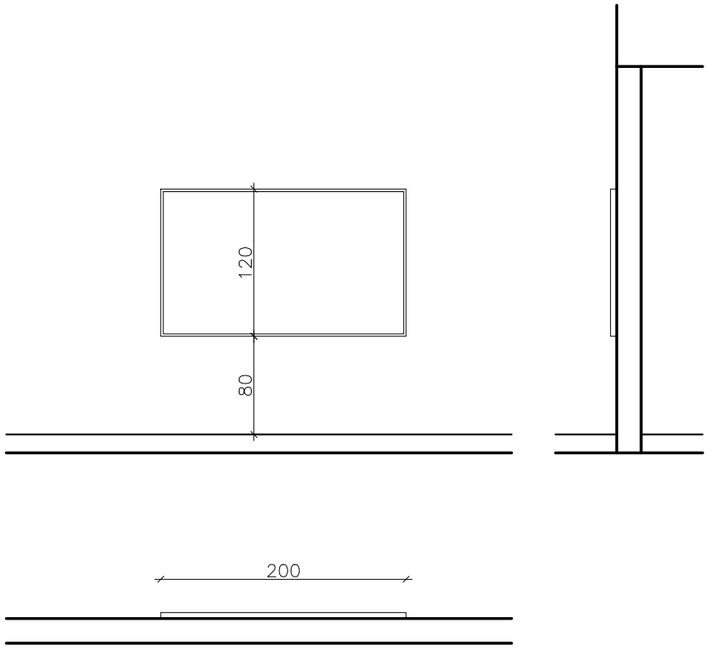
תיאור מילולי	מתלה בגדים ותיקים, עשוי עץ בוק מהוקצע ומלוטש עם גמר בייץ ולכה שקופה אל לוח העץ מחוברים ווי תליה אל-חלד ,אורך 100 ס"מ (מרווח בין הקולבין 15 ס"מ)	לוח מודעות עם שטיח לבד במידות 200/120 ס"מ. כולל מסגרת מפס אלומיניום בעובי 1.5 מ"מ וברוחב 20 מ"מ.
מידות	23/150 מ"מ .	200/120 ס"מ
כמות	2 יח'	51 יח'
גמר	גוון בהתאם לבחירת אדריכל	גוון בהתאם לבחירת אדריכל
משקוף		
פירזול		

הערות:
- על הקבלן להכין תכניות ופרטי ביצוע אשר יוגשו לבדיקה ולאישור יועץ הנגישות והאדריכל לפני היצור.
- במקרה של אי התאמה/סתירה בין התיאור לתקן, הקובע הוא התקן. באחריות הקבלן לעמוד בכל התקנים הנדרשים.
- כל מידות הפתחים הן מידות פתח בנייה.
- עובי וסוג הזכוכית יהיה ע"פ שטח הזיגוג ובהתאם לת"י 1099 ות"י 938 וכל חלקיהם.
- יש לספק "רב מפתח" (מאסטר-קי) המתאים לכל המנעולים.

בית ספר מפתן 2 - 18 כיתות - רחובות

נושא: רשימת נגרות

מס' גליון:	RS-NG-06
קנה מידה:	1:50
מזמין:	עיריית רחובות
אדריכל אחראי:	חג'אג' קאסם
קובץ:	DA-87019-01
מס' עבודה:	87/019
מהדורה:	01
תאריך:	11/11/2024

דאטום מהנדסים בע"מ
מכון אדריכלי, ויזואלי פרוייקטים
Tel: 04-6419957 | Fax: 04-6411646 | Kfar Kana 16930 | P.O.Box: 132
E.Mail: Datum@datum-eng.com

	לוח מודעות 80/120 ס"מ	סרגל הגנה לקירות
	13-1	14-1
תיאור גרפי	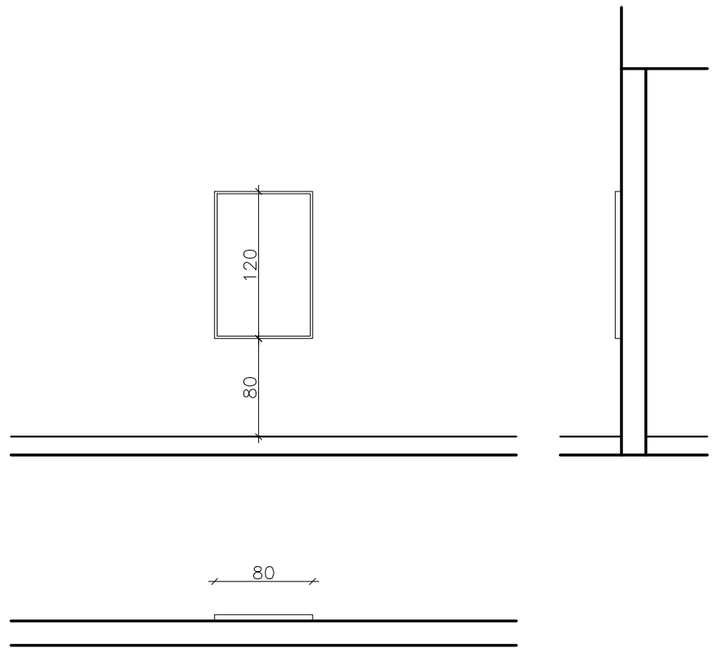	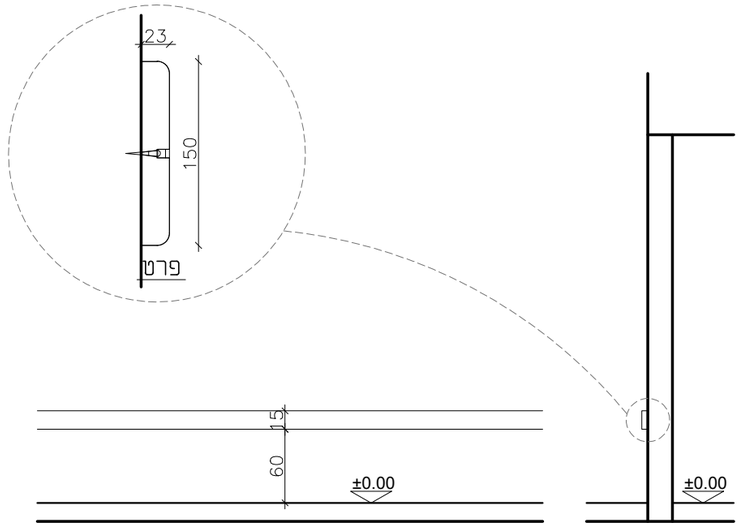
תיאור מילולי	לוח מודעות עם שטיח לבד במידות 80/120 ס"מ. כולל מסגרת מפס אלומניום בעובי 1.5 מ"מ וברוחב 20 מ"מ.	סרגל הגנה לקירות, עשוי עץ בוק מהוקצע ומלוטש עם גמר בייץ ולכה שקופה
מידות	80/120 ס"מ	23/150 מ"מ
כמות	28 יח'	680 מ"א
גמר	גוון בהתאם לבחירת אדריכל	גוון בהתאם לבחירת אדריכל
משקוף		
פירזול		

הערות:
- על הקבלן להכין תכניות ופרטי ביצוע אשר יוגשו לבדיקה ולאישור יועץ הנגישות והאדריכל לפני היצור.
- במקרה של אי התאמה/סתירה בין התיאור לתקן, הקובע הוא התקן. באחריות הקבלן לעמוד בכל התקנים הנדרשים.
- כל מידות הפתחים הן מידות פתח בנייה.
- עובי וסוג הזכוכית יהיה ע"פ שטח הזיגוג ובהתאם לת"י 1099 ות"י 938 וכל חלקיהם.
- יש לספק "רב מפתח" (מאסטר-קי) המתאים לכל המנעולים.

בית ספר מפתן 2 - 18 כיתות - רחובות

נושא: רשימת גברות

מס' גרסה:	RS-NG-07
קנה מידה:	1:50
מזמין:	עיריית רחובות
אדריכל אחראי:	חג'אג' קאסם
קובץ:	DA-87019-01
מס' עבודה:	87/019
מהדורה:	01
תאריך:	11/11/2024

דטום מהנדסים בע"מ
DATUM ENGINEERS LTD
Tel: 04-6419957 | Fax: 04-6416646 | Kfar Kana 16930 | P.O.Box: 132
E.Mail: Datum@datum-eng.com

	ארון כיתה 15-1	ארון כיתה 16-1
תיאור גרפי	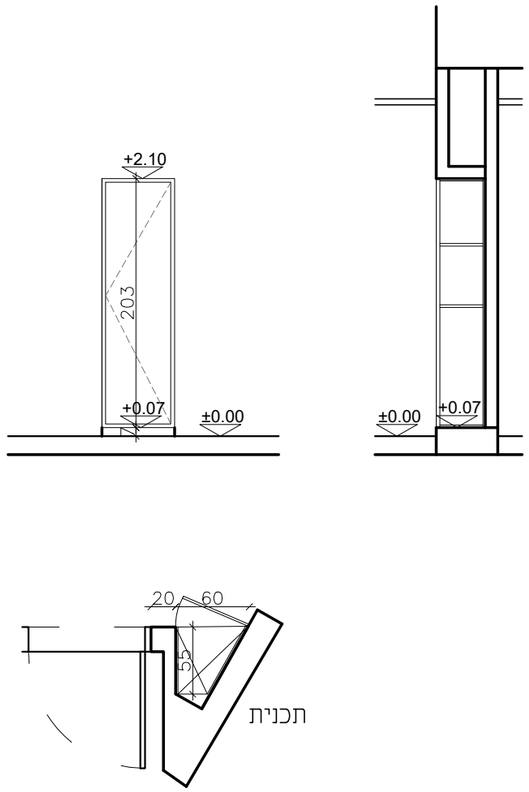	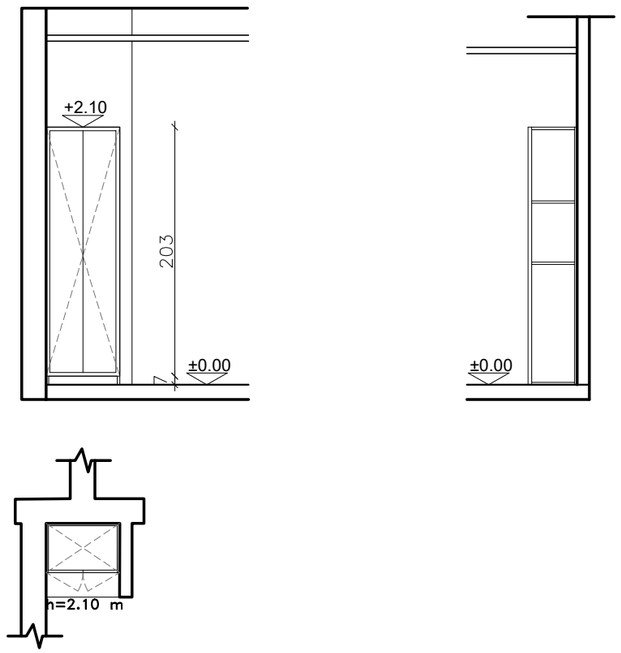
תיאור מילולי	ארון כיתה לרבית דלת נפתחת , מנעול צלנדר חלק עליון מדפים מקובעים לגוף הארון והחלק התחתון גבוה עבור מפות , גוף הארון הדלת והמדפים עשויים מעץ סנדוויץ עם ציפוי פורמיקה	ארון כיתה לרבות 2 כנפי דלתות , מנעול צלנדר חלק עליון מדפים מקובעים לגוף הארון והחלק התחתון גבוה עבור מפות , גוף הארון הדלת והמדפים עשויים מעץ סנדוויץ עם ציפוי פורמיקה
מידות	60/55/210 ס"מ ,חלוקה לפי השרטוט	60/40/210 ס"מ ,חלוקה לפי השרטוט
כמות	14 יח'	2 יח'
גמר	גוון בהתאם לבחירת אדריכל	גוון בהתאם לבחירת אדריכל
משקוף		
פירזול	ציפוי פורמיקה משני הצדדים, גוון בהתאם לבחירת אדריכל	ציפוי פורמיקה משני הצדדים, גוון בהתאם לבחירת אדריכל

הערות:
- על הקבלן להכין תכניות ופרטי ביצוע אשר יוגשו לבדיקה ולאישור יועץ הנגישות והאדריכל לפני היצור.
- במקרה של אי התאמה/סתירה בין התיאור לתקן, הקובע הוא התקן. באחריות הקבלן לעמוד בכל התקנים הנדרשים.
- כל מידות הפתחים הן מידות פתח בנייה.
- עובי וסוג הזכוכית יהיה ע"פ שטח הזיגוג ובהתאם לת"י 1099 ות"י 938 וכל חלקיהם.
- יש לספק "רב מפתח" (מאסטר-קי) המתאים לכל המנעולים.

בית ספר מפתן 2 - 18 כיתות - רחובות

נושא: רשימת גרורות

מס' גליון:	RS-NG-08
קנה מידה:	1:50
שלב:	עיריית רחובות
אדריכל אחראי:	חג'אג' קאסם
קובץ:	DA-87019-01
מס' עבודה:	87/019
מהדורה:	01
תאריך:	11/11/2024

דאטום מהנדסים בע"מ
תכנון אדריכלי וניהול פרוייקטים
Tel: 04-6419957 | Fax: 04-6411646 | Kfar Kana 16990 | P.O.Box. 132
EMail: Datum@datum-eng.com

	ארון כיור חדר אב בית ו אחות 130/60/75 ס"מ [17]	ארון מטבח בחדר מורים ומזכירות [18]
תיאור גרפי	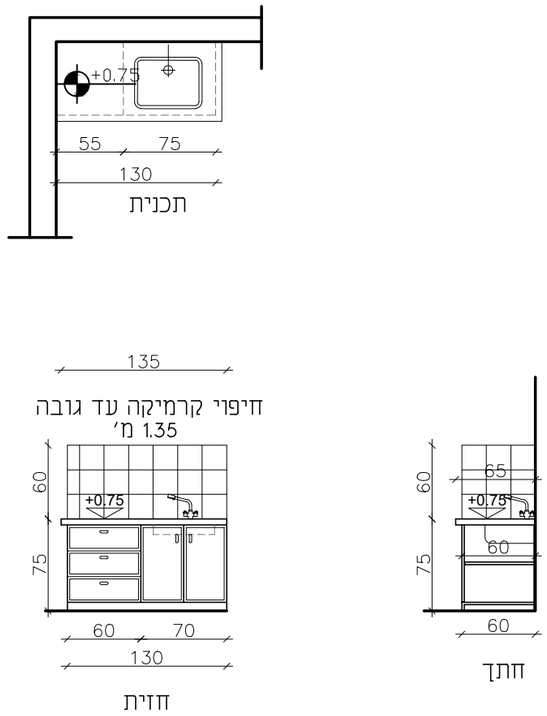	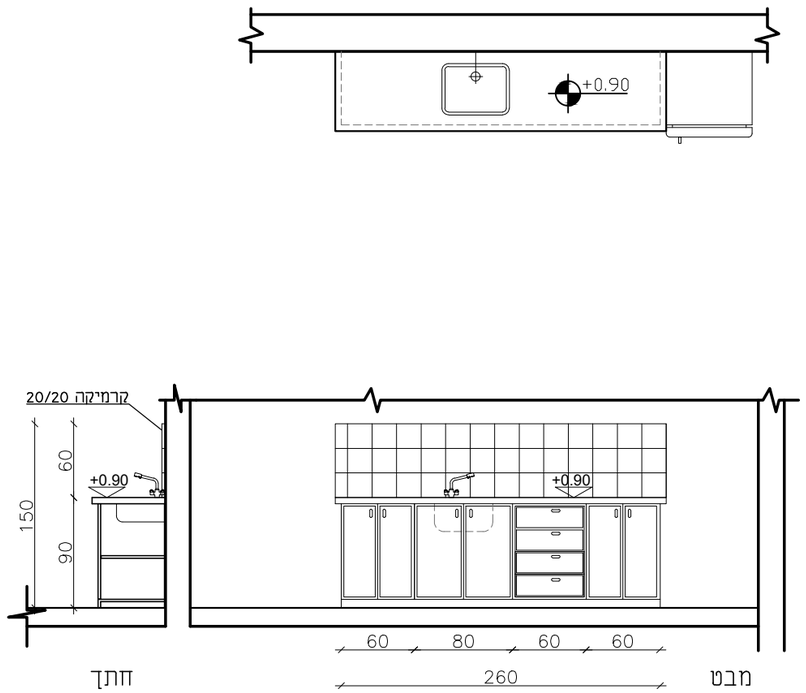
תיאור מילולי	יחידה, תחתון עשוי סנוויץ במידות 130/60/75 ס"מ, ציפוי פנים וחוץ פורמיקה. צוקל תחתון סנדוויץ. הארון כולל: 3 מגירות, 2 דלתות פתיחה רגילה ומחיצה אחת. משטח עבודה עשוי שיש "אבן קיסר" או ש"ע בעובי 20 מ"מ ברוחב 65 ס"מ לרבות עיבוד קנטים מעוגלים מונח על ארון .	יחידת מטבח עשוי סנדוויץ במידות 260/60/90 ס"מ, ציפוי פנים וחוץ פורמיקה. סוקל תחתון סנדוויץ , החלוקה לפי השרטוט. משטח עבודה עשוי שיש "אבן קיסר" או ש"ע בעובי 2 מ"מ ברוחב 65 ס"מ לרבות עיבוד קנטים מעוגלים מונח על ארון .
מידות	קומפ' 130/60/75 ס"מ,	קומפ' 260/60/90 ס"מ,
כמות	2 יח'	2 יח'
גמר	גוון בהתאם לבחירת אדריכל	גוון בהתאם לבחירת אדריכל
משקוף		
פירזול	פרזול נירוסטה, בהתאם להוראות יצרן ובאישור האדריכל.	פרזול נירוסטה, בהתאם להוראות יצרן ובאישור האדריכל.

הערות:
- על הקבלן להכין תכניות ופרטי ביצוע אשר יוגשו לבדיקה ולאישור יועץ הנגישות והאדריכל לפני היצור.
- במקרה של אי התאמה/סתירה בין התיאור לתקן, הקובע הוא התקן. באחריות הקבלן לעמוד בכל התקנים הנדרשים.
- כל מידות הפתחים הן מידות פתח בנייה.
- עובי וסוג הזכוכית יהיה ע"פ שטח הזיגוג ובהתאם לת"י 1099 ות"י 938 וכל חלקיהם.
- יש לספק "רב מפתח" (מאסטר-קי) המתאים לכל המנעולים.

בית ספר מפתן 2 - 18 כיתות - רחובות

נושא: רשימת נגרות

מס' גליון: RS-NG-09		קנה מידה: 1:50	
מזמין: עיריית רחובות	אדריכל אחראי:	קובץ:	
	חג'אד קאסם	DA-87019-01	
מס' עבודה: 87/019	מהדורה: 01	תאריך: 11/11/2024	

דאטום מהנדסים בע"מ
תכנון אדריכלי וניהול פרוייקטים
Tel: 04-6419957 | Fax: 04-6411646 | Kfar Kana 16930 | P.O.Box: 132
E.Mail: Datum@datum-eng.com

ארון כיור כיתת ילדים 120/60/90 120/60/60 ס"מ

ג-19

ג-20

תיאור גרפי

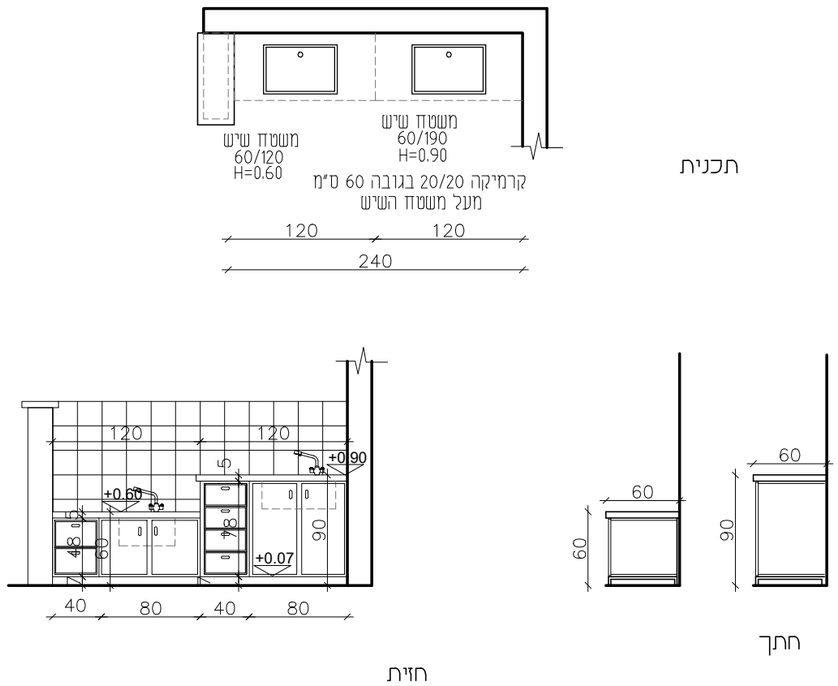

תיאור מילולי

יחידת מטבח תחתו עשוי סנוויץ במידות 120/60/60 ס"מ , 120/60/90 ס"מ , ציפוי פנים וחוץ פורמיקה.
צוקל תחתון סנדוויץ ,הארון כולל: 6 מגירות ,4 דלתות פתיחה רגילה .

מידות

עומק ארון 60 ס"מ גובה 90 ס"מ אורך 120 ס"מ
עומק ארון 60 ס"מ גובה 60 ס"מ אורך 120 ס"מ

כמות

2 יח'

גמר

גוון בהתאם לבחירת אדריכל

משקוף

פירזול

פרזול נירוסטה, בהתאם להוראות יצרן ובאישור האדריכל.

הערות:
- על הקבלן להכין תכניות ופרטי ביצוע אשר יוגשו לבדיקה ולאישור יועץ הנגישות והאדריכל לפני היצור.
- במקרה של אי התאמה/סתירה בין התיאור לתקן, הקובע הוא התקן. באחריות הקבלן לעמוד בכל התקנים הנדרשים.
- כל מידות הפתחים הן מידות פתח בנייה.
- עובי וסוג הזכוכית יהיה ע"פ שטח הזיגוג ובהתאם לת"י 1099 ות"י 938 וכל חלקיהם.
- יש לספק "רב מפתח" (מאסטר-קי) המתאים לכל המנעולים.

בית ספר מפתן 2 - 18 כיתות - רחובות

נושא: רשימת נגרות

מס' גליון: RS-NG-10

קנה מידה: 1:50

מס' עבודה: 87/019

מהדורה: 01

תאריך: 11/11/2024

מומיו: עיריית רחובות

אדריכל אחראי: חגיאי קאסם

קובץ: DA-87019-01

דאטום מהנדסים בע"מ
תכנון אדריכלי וניהול פרוייקטים
Tel: 04-6419957 | Fax: 04-6416646 | Kfar Kana 16930 | P.O.Box: 132
EMail: Datum@datum-eng.com